ZONTES

368 GETC

MANUAL DEL USUARIO

Este Manual del Usuario se considera una parte permanente de la motocicleta y se debe entregar al nuevo propietario del vehículo cuando se venda.

La información del vehículo contenida en este Manual del Usuario corresponde a la última versión producida antes de ser editado. Guangdong Tayo Motorcycle Tecnology Co., Ltd. se reserva el derecho de modificar el contenido y diseño de este manual en cualquier momento sin asumir ninguna responsabilidad por ello.

El contenido de este manual del Usuario se actualiza rápidamente y prevalecerá el de la página web oficial (https://www.zontesmotos.es/), donde estará disponible para descargar el archivo PDF más reciente. Los vehículos ilustrados en este manual son solo para referencia.

Guangdong Tayo Motorcycle Tecnology Co., Ltd. se reserva el derecho de interpretación final de este Manual del Usuario.

Se prohíbe la copia o reproducción del contenido de este manual sin autorización.

PRECAUCIONES

Gracias por elegir una motocicleta ZONTES. Diseñamos, probamos y fabricamos este modelo de motocicleta con una tecnología avanzada con la que disfrutará de su conducción y su seguridad.

Para una conducción segura, tenga en cuenta lo siguiente:

- Lea este Manual del Usuario detenidamente.
- Consulte las sugerencias y procedimientos operativos.
- Lea los consejos de seguridad que aparecen pegados sobre la carrocería de su motocicleta.

Las ilustraciones de este manual se basan en la versión de asiento alto del modelo 368G. Consulte el modelo real.

Modelo de vehículo, modelo de motor

Vehículo	Modelo de motor
368G	ZT1P79MP-A

Precauciones de seguridad:

Su seguridad y la de los demás es muy importante. Asegúrese de cumplir las normas de tráfico y conducir seguro. Para ayudarle a conducir seguro, le proporcionamos unas instrucciones detalladas y otras informaciones relevantes en los adhesivos de la carrocería, así como en este manual para protegerle a usted y a los demás de posibles peligros.

Este manual tiene símbolos de avisos ⚠ de seguridad y las siguientes tres palabras de aviso: peligro, advertencia y atención.

Las siguientes frases de avisos y logotipos aparecen en este manual

El significado de las tres palabras de aviso en este manual y en su motocicleta se muestran a continuación:

⚠ PELIGRO

Si no sigue las siguientes instrucciones de avisos de peligro, podrá sufrir un grave accidente.

⚠ ADVERTENCIA

Si no sigue los siguientes avisos, podrá provocar un accidente.

⚠ ATENCIÓN

El incumplimiento de las instrucciones de precaución, provocará daños mecánicos.

Contenido

1. Conducción segura	11
2. Situación de los componentes	22
3. Sistema Keyless pasivo	26
4. Panel de instrumentos	31
5. Mantenimiento	52
6. Resolución de problemas	87
7. Almacenamiento	94
8. Características	98
Política de Garantía ZONTES	102

CONTENIDO

Conducción segura 11
Conducción segura..... 11
Casco y protección de ojos 11
Guantes..... 11
Chaqueta de manga larga 11
Botas 11
Intoxicación por monóxido de carbono 12
Carga 13
Accesorios originales Zontes..... 13
Consejos para una conducción segura..... 14
Arrancando el motor..... 15
Frenando..... 17
Sistema antibloqueo de frenos (ABS) 18
Sistema de control de tracción (TCS) 18
Activar o desactivar el TCS 18
Rodaje 20
Rodaje del motor 20
Régimen del motor 20
Rodaje de los neumáticos 20
Evite rodar con el acelerador a tope..... 20
Deje que el aceite motor lubrique los elementos internos.. 21
Situación de los componentes 22
Conjunto de conmutadores izquierdo 24
Conjunto de conmutadores derecho 25
Sistema Keyless pasivo PKE 26
Uso de las llaves inductivas..... 27
Apertura del depósito y asiento 27
Modo arranque inductivo pasivo..... 27
Activación del PKE..... 28
Desactivación del PKE 29
Indicaciones de fallos del PKE 30

CONTENIDO

Panel de instrumentos 31
Selección del Modo en el Panel de Instrumentos 31
Testigos e indicaciones del Panel de Instrumentos 32
Testigo luces largas 33
Testigo intermitente derecgo 33
Testigo baja presión aceite motor 33
Testigo fallo en el sistema de inyección 33
Testigo presión de los neumáticos 33
Testigo TCS 33
Testigo ABS 34
Testigo desconexión ABS trasero 34
Testigo tensión baja en batería 34
Testigo recordatorio de revisión 35
Reloj 35
Testigo intermitente izquierdo 35
Cuentavueltas 35
Testigo presión y temperatura de los neumáticos 35
Testigo PKE presente 35
Nivel de gasolina 35
Testigo sobrecalentamiento 35
Cuentakilómetros parcial 36
Cuentakilómetros total 36
Velocímetro 36
Modo T/S 36
Ajustes desde el Panel de Instrumentos 37
Testigo focos antiniebla 37
Móvil Bluetooth 37
Auriculares Bluetooth 37
Asiento calefactable trasero/delantero 37
Puños calefactables 37
Testigo grabación cámara 37

Control de crucero 37
Temperatura ambiente 38
Voltaje de la batería 38
Cuentakilómetros total/parcial 38
Consumo medio combustible 38
Menú rápido 43
Estructura del menú 44
Códigos de fallos asientos/puños calefactables 46
Ajuste del reloj 47
Ajuste Bluetooth 47
Ajuste unidades 48
Ajuste idioma 48
Ajuste retroiluminación 48
Información del vehículo 48
Número de llave 48
Información de mantenimiento 49
Información de la presión de los neumáticos 49
DVR 50
Códigos de fallos DVR 51
Mantenimiento 52
Primera revisión 52
Seguridad de mantenimiento 52
Consejos de mantenimiento 52
Comprobaciones rutinarias 53
Tabla de Mantenimiento Periódico 54
Comprobaciones previas 56
Batería de gel 57
Activación de una nueva batería 58
Limpieza de la batería 58
Cambiar la batería 58
Uso y mantenimiento 58

CONTENIDO

Toma de carga 60
Instrucciones de carga 60
Dotación de herramientas 61
Gancho 62
Parabrisas 62
Mantenimiento y cuidado del silenciador 63
Bujía 63
Cambio de la bujía 63
Montaje de la bujía 63
Aceite motor 64
Comprobación del nivel de aceite motor 64
Cambio de aceite motor 65
Cambio del filtro de aceite 66
Cambio del aceite de la transmisión (reductora) 67
Refrigerante (anticongelante) 68
Nivel líquido refrigerante 68
Refrigerante (anticongelante) 69
Cambio del refrigerante 69
Filtro del aire del motor y de la transmisión 69
Comprobación del régimen de ralentí 72
Asideras del pasajero 72
Caballete lateral 72
Comprobación del juego libre del acelerador 73
Ajuste de la posición del manillar 73
Tapón del depósito de gasolina 74
Uso del freno de estacionamiento 76
Ajuste de la horquilla 77
Ajuste de la compresión 77
Ajuste de la extensión 77
Ajuste del amortiguador 78
Correa 79

Neumáticos 80
Comprobación de la presión de los neumáticos 80
Comprobación de daños 80
Desgastes anómalos 80
Comprobación de la profundidad de la huella 80
Cambio de los neumáticos 80
Comprobación de llantas y válvulas 81
Llantas y radios 81
Frenos 82
Comprobación del líquido de frenos 82
Comprobación de las pastillas 82
Ajuste del haz del faro 83
Montaje de dispositivos eléctricos 84
Fusibles 85
Resolución de problemas 87
Comprobación del sistema de alimentación 87
El motor ha perdido potencia 87
El motor no funciona 87
Catalizador 88
Limpieza de los depósitos de carbonilla 88
Precauciones con la EFI 89
Códigos de fallos 92
Almacenamiento 94
Vehículo 94
Combustible 94
Motor 94
Batería 94
Mantenimiento 94
Neumáticos 94
Vehículo 94
Método de rehabilitación 95

CONTENIDO

Prevención ante la corrosión 95
Puntos clave para evitar la corrosión 95
Cómo evitar la corrosión 95
Limpieza del vehículo 96
Encerado del vehículo 97
Comprobación después de la limpieza 97
Transporte 97
Características 98
Números de serie 98
Placa de identificación 98
Dimensiones y pesos 99
Ciclo y sistema eléctrico 99
Motor 99
Alumbrado 100
Capacidades 100
Esquema eléctrico 101
Política de Garantía Zontes 102
Control de garantía 104
Revisiones periódicas 106

Conducción segura

Piloto y pasajero deben llevar equipos de protección adecuados en todo momento, incluyendo: casco homologado, guantes, chaqueta de manga larga, pantalones de moto y botas con protecciones.

⚠ ADVERTENCIA

No lleve ropa suelta ya que puede enredarse con el vehículo o engancharse con ramas.

Casco y protección de ojos

Un casco homologado puede reducir las lesiones en la cabeza y, en caso de accidente, reduce en gran medida el riesgo de lesiones cerebrales. El casco que elija debe cumplir con la normativa de su país y ser de la talla adecuada. Un casco con protección facial es la mejor opción porque protegerá contra impactos frontales al mismo tiempo, incluidos insectos, gravilla, polvo, objetos dispersos, etc., lo que le permitirá tener siempre conciencia sobre lo que está sucediendo en la carretera y conducir la motocicleta de manera segura.

Los cascos abiertos no ofrecen la misma protección para la cara y mandíbula, por lo que si usa un casco abierto debe usar un protector facial extraíble y gafas protectoras.

Guantes

Los guantes son eficaces para proteger las manos del viento, sol, calor, frío y salpicaduras. Unos guantes bien ajustados le ayudan a protegerse a diario y reducen la fatiga de las manos. Por el contrario, si los guantes son demasiado voluminosos, será difícil conducir el vehículo.

En caso de accidente o caída, un par de guantes de moto reforzados y resistentes pueden proteger mejor sus manos.

Chaqueta de manga larga

Use una chaqueta de manga larga y pantalones o un equipamiento de motociclismo completo. Un equipo de protección de alta calidad es más cómodo y evita que inclemencias meteorológicas se lo pongan difícil. En caso de accidente, el equipo de protección de alta calidad fabricado con materiales resistentes puede mitigar o incluso prevenir lesiones.

Botas

Use siempre botas para proteger sus pies. Cuando el motor o los gases de escape están en funcionamiento, se calentarán y alcanzarán temperaturas muy altas, lo que puede provocar quemaduras.

También le protegerán de impactos y caídas.

⚠ PELIGRO

Por su seguridad, evite circular el vehículo a alta velocidad con lluvia intensa, viento, hielo y nieve.

Intoxicación por monóxido de carbono

Cuando el motor está en marcha, se produce monóxido de carbono, un gas incoloro e inodoro que puede causar dolores de cabeza, mareos, somnolencia, náuseas, confusión y, finalmente, la muerte si se inhala.

En espacios cerrados sin ventilación, el nivel letal de monóxido de carbono puede durar horas o días, dejándole rápidamente incapaz de mantenerse por sí mismo y sin salvación. Si siente una intoxicación por monóxido de carbono, abandone el área de inmediato, respire aire fresco y diríjase al hospital.

⚠ ADVERTENCIA

- **Si tiene el motor en marcha en espacios cerrados o semi-cerrados puede formarse una concentración tóxica de monóxido de carbono.**
- **Limite rodar el motor de su vehículo en zonas exteriores bien ventiladas.**

Carga

Los accesorios con peso extra o que se expongan al viento, como parabrisas, respaldos, asientos, maletas, alforjas, etc., se deben montar lo más bajo posible, cerca del vehículo y del centro de gravedad. Una mala instalación desplazará el centro de gravedad y provocará situaciones peligrosas. El punto clave de la instalación de accesorios es prestar atención al equilibrio lateral y a una correcta estabilidad.

Los accesorios mal instalados o mal diseñados pueden causar dificultades en las maniobras y poner en peligro la seguridad en la conducción.

Al llevar equipaje, la carga debe fijarse en una posición lo más baja posible, lo más cerca posible del vehículo. Si la carga no se fija correctamente, el centro de gravedad se elevará, lo que dificultará el control del vehículo y afectará gravemente a la seguridad en la conducción. El tamaño de la carga afecta a la resistencia aerodinámica, así como a la manejabilidad del vehículo. Equilibre los elementos a ambos lados del vehículo y asegure la carga.

El peso total del piloto, pasajero, accesorios y carga no debe exceder el límite de la carga máxima.

Carga máxima:

180 kg

Accesorios originales Zontes

La elección de accesorios para su vehículo es una decisión importante, y los accesorios originales solo están disponibles en nuestra página web y en los puntos de venta. Estos accesorios originales están diseñados, probados y homologados para su uso en nuestros vehículos.

Las marcas que no están vinculadas con Zontes también fabrican accesorios para su uso en vehículos Zontes o proporcionando otro tipo de modificaciones. Zontes no se responsabiliza en el caso de montar accesorios o recambios no fabricados o probados por Zontes, y no avala ni recomienda el uso de accesorios que no están comercializados por Zontes, incluso si son vendidos e instalados por los puntos de venta Zontes.

Consejos para una conducción segura

Si va a conducir este vehículo por primera vez, le recomendamos que practique en vías no públicas hasta que se familiarice con su control y manejo.

Conducir con una sola mano es peligroso, así que mantenga las manos firmemente en el manillar y los pies en las estriberas. Nunca quite las manos del manillar.

Reduzca su velocidad a una segura.

Si el firme de la carretera está mojado y liso, se reducirá la adherencia de los neumáticos, así como el frenado y el paso por curva, por lo que es necesario reducir la velocidad con anticipación.

Los vientos racheados suelen producirse con mayor probabilidad en las salidas de los túneles, valles o al adelantar vehículos grandes, por lo que debe tener cuidado de mantener la calma, reducir la velocidad y obedecer las normas de tráfico.

Arrancando el motor

Después de desbloquear el vehículo y activarlo, compruebe que el interruptor cortacorrientes está en la posición "".

Si el motor está frío

1. Recoja el caballete lateral.

2. Active el vehículo.

3. Mantenga el puño de acelerador cerrado (posición ralentí).

4. Accione la maneta del freno trasero.

5. Pulse el botón de arranque "".

Si se ha caído la motocicleta, el interruptor del inclinómetro detiene el suministro de combustible y el encendido, lo que impide arrancar la motocicleta. Una vez resuelto el fallo, se puede volver a arrancar el motor.

⚠ PELIGRO

Este vehículo cuenta con un sistema de seguridad que actúa sobre el encendido y arranque. Solo se puede arrancar el motor bajo las siguientes condiciones:

1. El caballete lateral está recogido y el interruptor cortacorrientes está en "" (ON).

2. El inclinómetro parará la inyección y encendido cuando se haya caído la motocicleta. Cuando se levante, se restaura el inclinómetro y se puede arrancar el motor.

⚠ ADVERTENCIA

No arranque el motor en zonas cerradas.

Los gases de escape son tóxicos y pueden causar pérdida de consciencia o la muerte en poco tiempo.

Conduzca su vehículo en zonas exteriores o zonas bien ventiladas.

Si el motor está frío y cuesta arrancar el motor

1. Recoja el caballete lateral.

2. Active el vehículo.

3. Gire el puño del acelerador a 1/8 de su recorrido.

4. Accione la maneta del freno trasero.

5. Pulse el botón de arranque "".

6. Cuando haya arrancado el motor, déjelo en marcha hasta que se caliente.

7. Cuando cueste arrancarlo después de muchos intentos, es posible que el cilindro se haya inundado. Realice el siguiente procedimiento de limpieza del cilindro: con el vehículo activado y motor parado, accione la maneta del freno trasero, mantenga el acelerador completamente abierto durante 3 segundos y luego pulse el botón de arranque durante 3 segundos. Repita el procedimiento de limpieza del cilindro.

⚠ ATENCIÓN

Cuando el vehículo está desbloqueado, también está activado. Compruebe si el interruptor cortacorrientes está en la posición "○" (ON).

Con tiempo frío el motor requiere más tiempo de calentamiento. Deje que el motor se caliente antes de iniciar la marcha y reducirá su desgaste.

No intente arrancar más de 5 segundos ya que el motor de arranque se sobrecalentará y se descargará la batería.

Espere 15 segundos entre intentos para que el motor de arranque se refresque y se recupere la batería.

No deje el motor a ralentí mucho tiempo. Puede causarle sobrecalentamiento y daños mecánicos.

Si el motor está caliente

1. Recoja el caballete lateral.
2. Active el vehículo.
3. Mantenga el puño de acelerador cerrado (posición ralentí).
4. Accione la maneta del freno trasero.
5. Pulse el botón de arranque "⊛".

Si el motor está caliente y cuesta arrancar el motor

1. Recoja el caballete lateral.
2. Active el vehículo.
3. Mantenga el puño de acelerador a 1/8 de su recorrido.
4. Accione la maneta del freno trasero.
5. Pulse el botón de arranque "⊛".
6. Cuando cueste arrancarlo después de muchos intentos, es posible que el cilindro se haya inundado. Realice el procedimiento de limpieza del cilindro: con el vehículo activado y motor parado, accione la maneta del freno trasero, mantenga el acelerador completamente abierto durante 3 segundos y luego pulse el botón de arranque durante 3 segundos. Repita el procedimiento de limpieza del cilindro si fuese necesario.

⚠ ADVERTENCIA

Desarrolle el hábito de recoger el caballete lateral, cerrar el acelerador y accionar la maneta del freno trasero antes de arrancar para evitar que el vehículo inicie la marcha sin control.

No arranque el motor si hay una pérdida de gasolina o aceite.

No intente arrancar el motor si el scooter tiene poca gasolina o el nivel de aceite motor es insuficiente.

Frenando

1. Gire el puño de acelerador hacia delante en la posición ralentí.

2. Accione las manetas de los frenos delantero y trasero simultáneamente para frenar.

3. Si aparca en una pendiente suave con el caballete lateral, oriente el scooter con la rueda delantera hacia la pendiente para evitar que el caballete lateral se recoja y haga caer el scooter.

4. Mueva el interruptor cortacorrientes a la posición "OFF" para parar el motor.

5. Gire el manillar completamente a la izquierda, luego mantenga presionado el botón "⏻" durante 2-3 segundos. El manillar se bloqueará automática-mente y el sistema eléctrico se apagará.

6. Intente girar el manillar para comprobar que está bloqueado.

⚠ PELIGRO

- **Si rueda a altas velocidades necesitará distancias de frenado más largas. Mantenga siempre una distancia suficiente con otros vehículos por delante para permitir una distancia de frenado adecuada, de lo contrario, se produciría una colisión.**
- **Es peligroso utilizar solo el freno delantero o trasero ya que puede patinar y perder el control. En carreteras mojadas o resbaladizas y en curvas, acciones los frenos con suavidad. Las frenadas de emergencia sobre superficies irregulares o lisas pueden causar la pérdida de control del vehículo.**
- **Las frenadas de emergencia en curvas pueden causar una pérdida de control. Frene siempre antes de entrar en una curva para reducir la velocidad.**
- **Cuando el motor está en marcha o se acaba de parar, la temperatura del silenciador es muy alta. No lo toque porque podría quemarse.**
- **Si usa solo el freno trasero, desgastará más rápidamente el sistema de frenos y aumentará la distancia de frenado.**
- **Después de conducir, el silenciador y su cubierta protectora permanecerán a altas temperaturas. No los toque ni los limpie para evitar quemaduras o incluso incendios.**

Sistema antibloqueo de frenos (ABS)

Este modelo cuenta con un sistema antibloqueo de frenos (ABS) en las ruedas delantera y trasera, que evita que las ruedas se bloqueen en frenadas de emergencia.

⚠ ATENCIÓN

No siempre el ABS reduce la distancia de frenado, En algunos casos el ABS puede alargar esta distancia.

El ABS no funciona a velocidades inferiores a 10 km/h. Cuando funciona puede notar pulsaciones en las manetas de freno. Es normal.

Para un correcto funcionamiento del ABS utilice las medidas homologadas de los neumáticos.

Si la rueda trasera gira sin tocar el suelo, el testigo del ABS puede iluminarse indicando que está desactivado. Deberá reactivar el vehículo para restaurar el funcionamiento normal del ABS.

Si se produce alguna de las siguientes situaciones cuando se ilumina el testigo del ABS, reduzca la velocidad y diríjase a un Servicio Técnico Zontes para su comprobación:

1. El testigo permanece encendido o parpadea en marcha.

2. El testigo no se apaga cuando se superan los 5 km/h.

3. El testigo está iluminado, los frenos funcionan con normalidad, pero el antibloqueo no funciona.

Sistema de control de tracción (TCS)

1. El TCS (Traction Control System) de este vehículo está activado por defecto. Lo que significa que después de apagar y reiniciar el vehículo, el TCS vuelve a estar activo.

2. El estado del TCS lo indica el testigo “ ” en la pantalla del panel de instrumentos. Cuando está iluminado el testigo “ ”, significa que la función TCS está desactivada. Si se apaga el testigo “ ” indica que el TCS está activado. Si el testigo “ ” parpadea rápidamente significa que está funcionando el sistema TCS. Si el testigo “ ” permanece iluminado significa que hay una anomalía en el sistema TCS. En caso de anomalía reduzca la velocidad y solicite en un Servicio de Asistencia Zontes que resuelvan el problema.

Activar o desactivar el TCS

Para desactivar el TCS

1. Pulse brevemente el botón OK para abrir el menú rápido. Diríjase a la función TCS y pulse brevemente el botón “↑”.

2. Si el testigo TCS del menú rápido cambia a gris y se ilumina el testigo "" significa que el TCS ha sido desactivado.

Para activar el TCS:

Pulse brevemente el botón OK para abrir el menú rápido. Diríjase a la función TCS y pulse brevemente el botón "↑". Si el testigo TCS del menú rápido cambia a verde y tanto los testigos "" como "" están apagados, significa que el TCS ha sido activado.

⚠ ATENCIÓN

Desactive por adelantado el TCS en conducción sobre firmes de gravilla o tierra suelta para conseguir un mejor rendimiento de la motocicleta.

1. Cuando el vehículo está subido sobre su caballete central acelerando o está atascado en el barro, arena u otra superficie blanda, y la rueda delantera está parada mientras que la trasera gira, el TCS se apagará automáticamente y se apagará el testigo "" después de mantenerse en estas situaciones más de 5 segundos. Libere el puño del acelerador para volver a activar la función TCS.

2. Cuando hay una anomalía en el ABS, la función TCS automáticamente se desactivará y se iluminará el testigo "". Una vez que se reponga el ABS, desactive y active el vehículo para reactivar el TCS. El testigo "" se apagará.

Rodaje

Un rodaje adecuado prolongará la vida útil y optimizará el rendimiento de su motocicleta. Siga los siguientes consejos para un rodaje correcto.

Rodaje del motor

La siguiente tabla recomienda los regímenes máximos del motor durante el período de rodaje:

Primeros 1.000 kilómetros:

Máximo 4.700 rpm

Siguientes 1.000-1.600 kilómetros:

Máximo 5.500 rpm

Más de 1.600 kilómetros:

Máximo 8.800 rpm

Régimen del motor (rpm)

Para proteger los componentes del motor, el régimen máximo del motor es de 8.800 rpm. Cuando el régimen del motor alcanza el límite, se ajustará automáticamente en torno a dicho límite y el régimen fluctuará, lo que es un fenómeno normal.

Rodaje de los neumáticos

Al igual que el motor, los neumáticos nuevos requieren un rodaje adecuado para un rendimiento óptimo. Durante los primeros 150 km de uso de neumáticos nuevos, aumente gradualmente los ángulos de inclinación en las curvas para acondicionar la zona de contacto de los neumáticos y mejorar el rendimiento. Evite aceleraciones bruscas, curvas cerradas y frenadas de emergencia durante los primeros 150 kilómetros con neumáticos nuevos.

⚠ PELIGRO

Un rodaje inadecuado de los neumáticos puede llevar a un deslizamiento y pérdida de control. Siga los consejos de esta sección para un rodaje adecuado de los neumáticos, evitando aceleraciones bruscas, curvas cerradas y frenadas de emergencia durante los primeros 150 kilómetros.

Evite rodar con el acelerador a tope

Evite rodar durante periodos prolongados con el acelerador a tope para no sobrecargar el motor durante los primeros 1.600 kilómetros con el motor en rodaje. Durante el periodo de rodaje, los componentes del motor se someten a un autoesmerilado y pulido para lograr un ajuste de funcionamiento adecuado. Evite el funcionamiento prolongado a máxima potencia o cualquier condición que pueda provocar el sobrecalentamiento del motor durante este periodo.

Deje que el aceite motor lubrique los componentes internos antes de iniciar la marcha

Antes de poner en marcha un motor frío, compruebe el nivel de aceite motor a través de la mirilla de aceite.

Si el nivel de aceite es bajo, añada la cantidad adecuada de aceite motor.

Independientemente de si el motor está frío o caliente, asegúrese de que funcione a ralentí lo suficiente antes de iniciar la marcha para permitir que el aceite llegue a todas las piezas que van a ser lubricadas.

SITUACIÓN DE LOS COMPONENTES

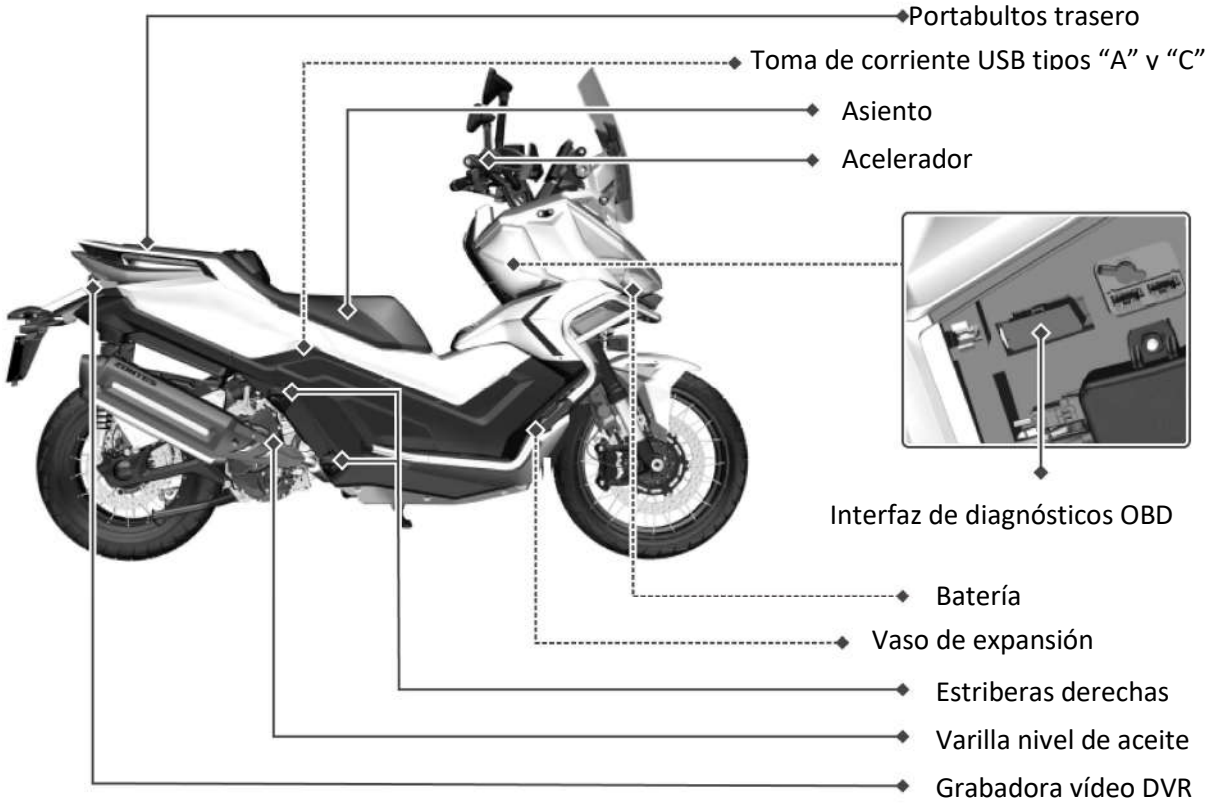

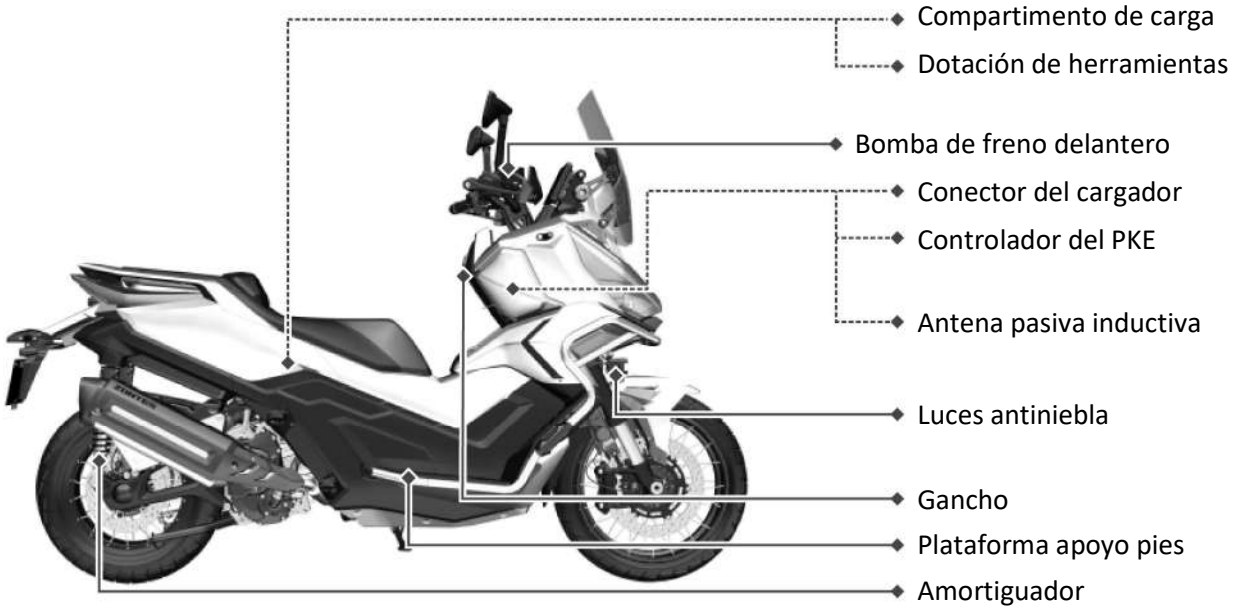

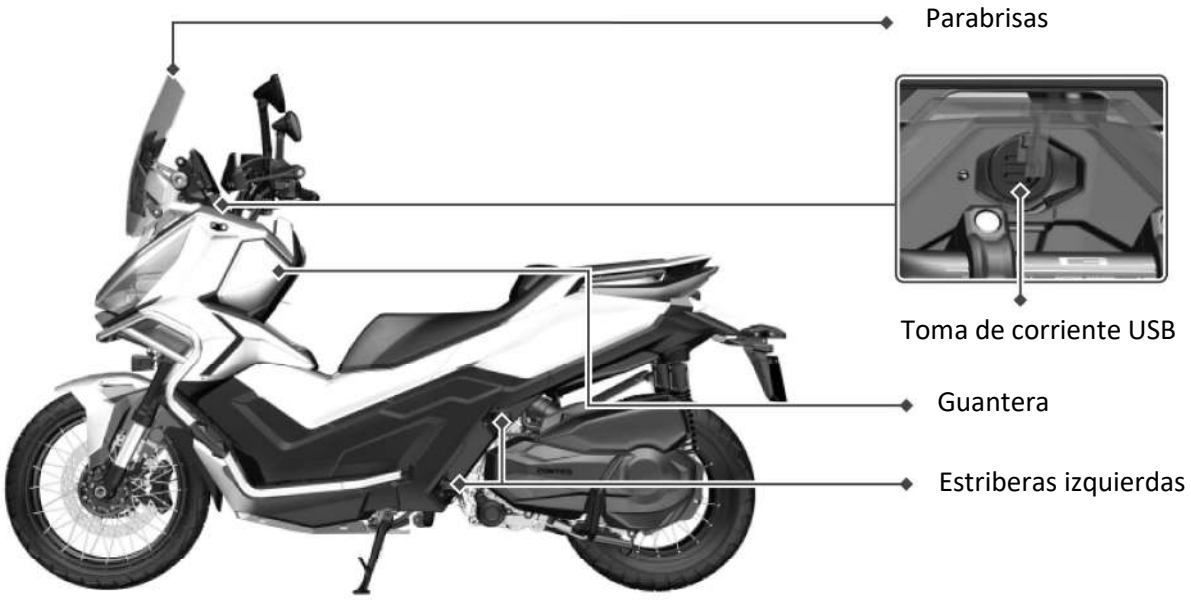
Parabrisas
Toma de corriente USB
Guantera
Estriberas izquierdas

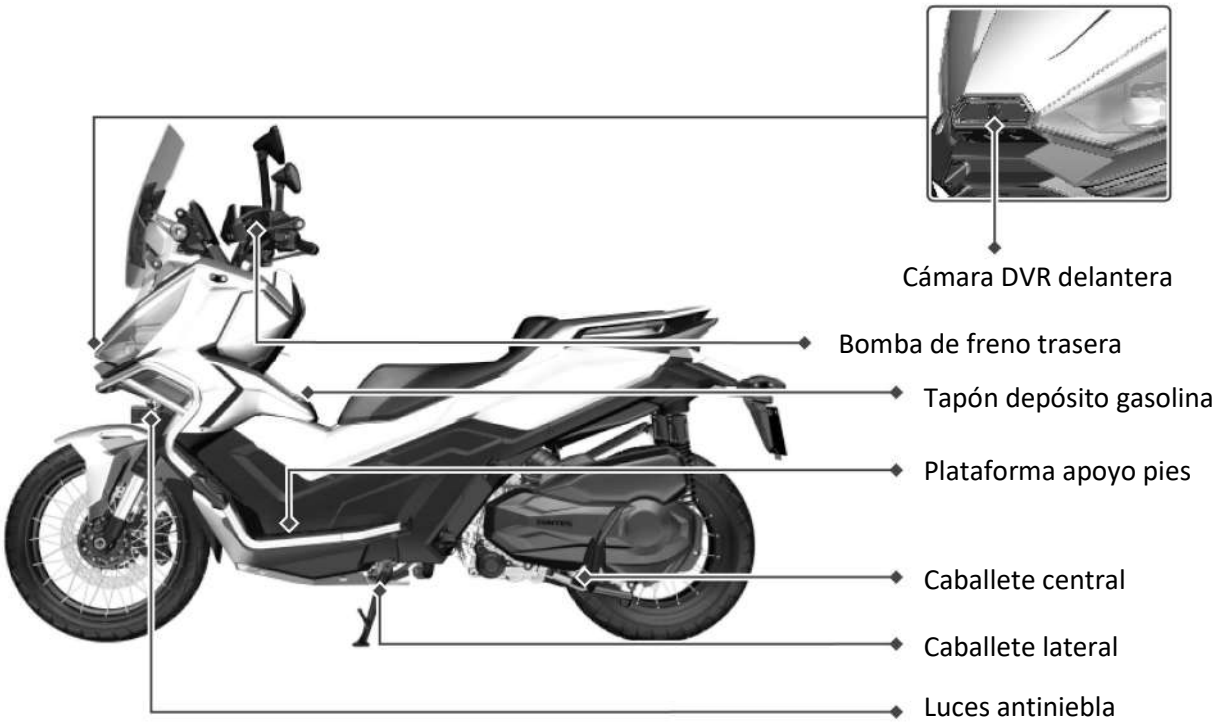
Cámara DVR delantera
Bomba de freno trasera
Tapón depósito gasolina
Plataforma apoyo pies
Caballete central
Caballete lateral
Luces antiniebla

Conjunto de conmutadores izquierdo

Control de crucero +/ SET

Mueva el conmutador para ajustar la velocidad de crucero. Pulse brevemente en "+" o "SET" para aumentar o disminuir la velocidad en 1 km/h. (Consulte la sección Control de crucero del panel de instrumentos para más información.

Botón Intermitentes de Emergencia

Pulse este botón para activar los intermitentes de emergencia, y vuelva a pulsarlo para desactivarlos.

Botón OK/Joystick (5 direcciones)

Conmutador de intermitentes

Mueva el conmutador a la izquierda "⇦" y parpadearán los intermitentes de la izquierda, así como el correspondiente testigo en el panel de instrumentos. Cuando mueva el conmutador a la derecha "⇨" parpadearán los intermitentes de la derecha, así como el correspondiente testigo en el panel de instrumentos.

Botón del claxon

Pulse este botón para hacer sonar el claxon.

Botón SEAT

Pulse brevemente este botón para abrir el asiento.

Cambio luces Carretera (largas)/ Cruce (cortas)/Ráfagas

Estado por defecto: Haz de luces cortas o cruce. Empuje el gatillo hacia delante para activar las luces largas o de carretera. Presione el gatillo para activar las ráfagas.

Luces de carretera o largas

Luces de cruce o cortas

Ráfagas

Botón Antiniebla

Pulse brevemente este botón para encender los focos antiniebla. Pulse de nuevo para apagarlos. Evite mantener los focos antiniebla mucho tiempo encendidos a ralentí para evitar que se descargue la batería.

Conjunto de conmutadores derecho

Botón Activación

Haga una pulsación corta para activar el vehículo y larga para desactivarlo.

Cortacorrientes

Este interruptor tiene dos posiciones. Cuando se coloca en la posición "" el circuito de arranque está en ON y se puede poner en marcha el motor. Si el interruptor está en la posición "" el circuito de arranque está apagado y el motor no se puede poner en marcha (este interruptor permite apagar el motor rápidamente).

Botón de arranque

Una vez activado el vehículo, pulse este botón para poner en marcha el motor siempre que el interruptor cortacorrientes esté en "" y accione a la vez la maneta de freno.

Botón M

Funciona solo cuando el cortacorrientes está apagado, el acelerador está en ralentí y el control de crucero está inactivo. Pulse el botón M para activar el Modo Touring (aparecerá una "T" en el panel de instrumentos). Pulse de nuevo para activar el Modo Sport (aparecerá una "S" en el panel de instrumentos)

⚠ ATENCIÓN

Evite tener pulsado más de 5 segundos seguidos el botón de arranque ya que puede descargar la batería y calentar excesivamente el motor de arranque y su circuito. Antes de volver a intentarlo, déjalo enfriar.

Sistema Keyless pasivo

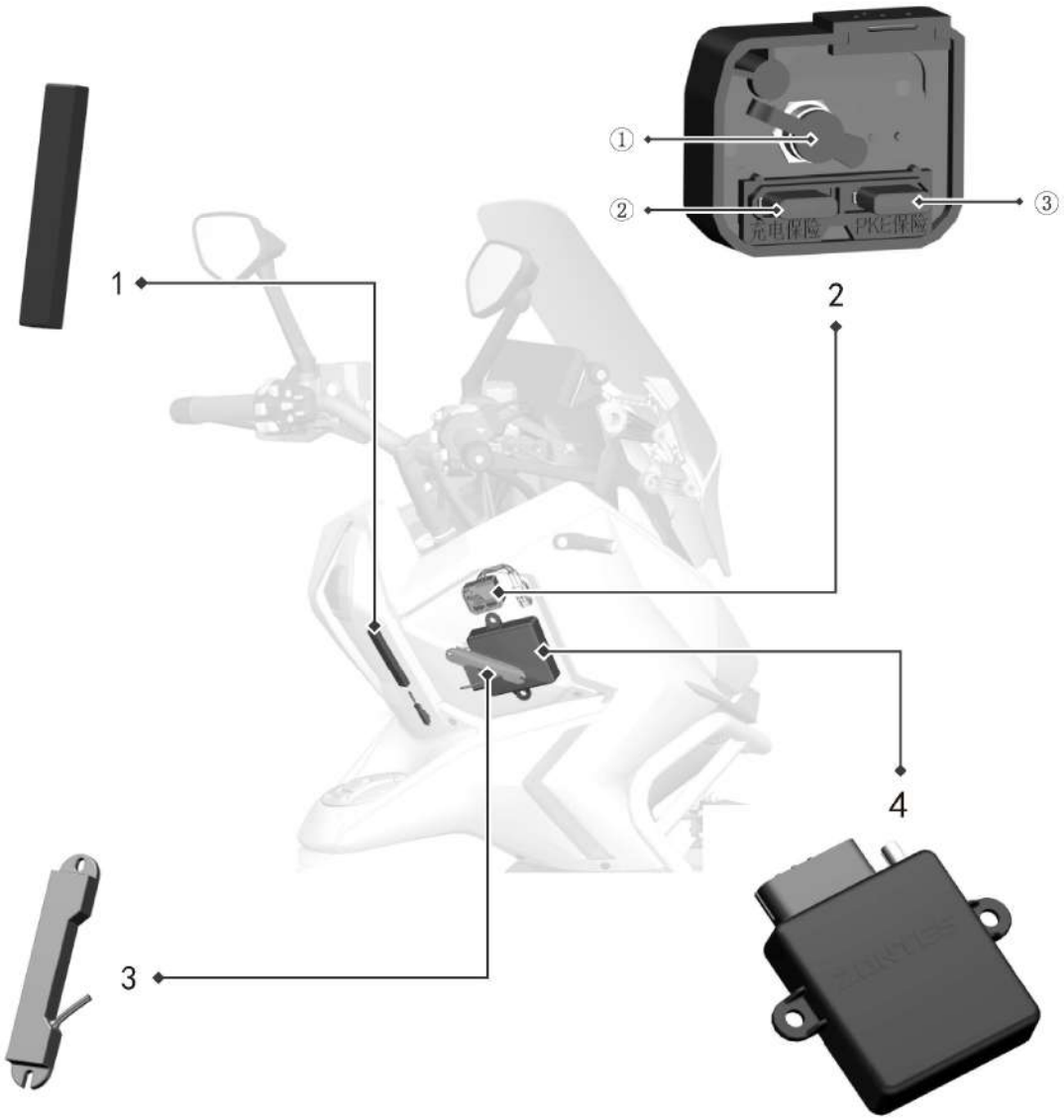

Zona sensible de la antena 3D

5

PKE (Passive Keyless Entry System)

- Antena emisora de baja frecuencia (Figura 1)
- Soporte toma de carga (Figura 2)
- Antena inductiva pasiva (Figura 3)
- Unidad principal PKE 3ª generación (Figura 4)
- Llave inductiva de proximidad (Figura 5)

Explicación de los accesorios PKE

① Enchufe de corriente continua para la carga de la batería
② Fusible de carga
③ Fusible PKE

Uso de las llaves inductivas

El vehículo se entrega con dos llaves inductivas, una de las cuales debe guardarse en un lugar seguro como repuesto. Cada llave inductiva tiene una etiqueta con un código de barras que se corresponde con la etiqueta con el código de barras de la unidad principal PKE.

La unidad principal PKE reconoce automáticamente la llave que está cerca del vehículo sin necesidad de activación. En un momento dado, solo una llave inductiva estará operativa.

⚠ ATENCIÓN

Hay dos LEDs en la llave inductiva, verde y rojo, que parpadearán cuando el vehículo detecte la llave. El LED verde parpadea cuando la pila de la llave inductiva esta cargada, y el LED rojo parpadea cuando la pila está baja (ambos LEDs rojo y verde parpadearán una vez cuando se cambie la pila por una nueva). Se emplea una pila-botón CR2032 con una vida de servicio de aproximadamente 18 meses. Si la llave inductiva no responde o el LED rojo parpadea, cambie la pila de la llave.

Apertura del depósito y asiento

(1) En estado apagado, pulse el botón correspondiente cuando se detecte la llave.

(2) Cuando el vehículo está activado y no se ha arrancado, pulse el botón SEAT para abrir el asiento.

Modo arranque inductivo pasivo

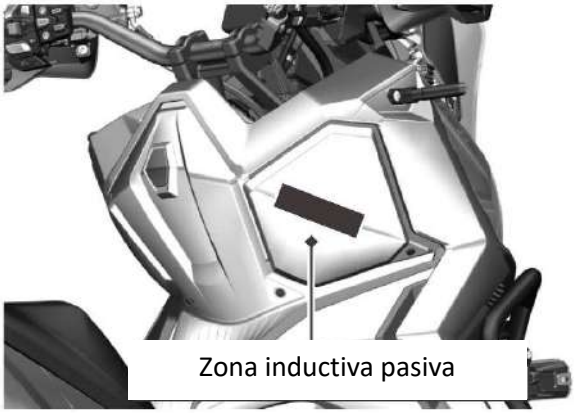

Cuando la pila de la llave inductiva esté baja o agotada, se puede arrancar el vehículo en el modo inductivo pasivo. Siga estos pasos:

Cuando el vehículo está desactivado y el manillar bloqueado, mantenga pulsado el botón "⏻" del conjunto de conmutadores derecho hasta que escuche un pitido. En un margen de 5 segundos, sitúe la zona sensible de la llave (Figura 5) cerca de la zona inductiva pasiva.

⚠ ATENCIÓN

También se puede colocar primero la zona sensible de la llave (Fig. 5) cerca de la zona inductiva pasiva y seguir con los pasos anteriores.

Tras activar el modo inductivo pasivo, no se detectará más la llave. Asegúrese de apagar el vehículo cuando lo deje.

Activación del PKE

Pulse brevemente el botón "⏻", los intermitentes parpadearán dos veces, la dirección se desbloqueará y luego oirá dos pitidos indicándole que el circuito está activado.

⚠ ATENCIÓN

Si el cierre del manillar no se desbloquea correctamente, puede ser porque el manillar está presionando el eje del bloqueo. Gire suavemente el manillar para permitir que el eje del bloqueo se mueva libremente, o verifique si el nivel de carga de la batería es insuficiente, ya que podría estar demasiado bajo para desbloquearlo. Compruebe si el nivel de carga es normal. Cuando el cierre del manillar no se desbloquea, tiene 30 segundos para abrir el cierre del depósito de gasolina y del asiento. Durante ese tiempo, no funcionará la pulsación breve del botón "⏻". Mantenga presionado el botón "⏻" o espere más de 30 segundos para salir automáticamente de este modo.

⚠ PELIGRO

Si usa el modo no inductivo o el Bluetooth para forzar el arranque, asegúrese de girar totalmente a la izquierda el manillar y confirme que el cierre de la dirección se ha liberado antes de usar el vehículo.

⚠ ATENCIÓN

Si, después de comprobar que la carga de la batería está bien y pulsar brevemente el botón "⏻", el vehículo no se puede activar pero la unidad principal emite un pitido, compruebe la pila de la llave e intente usar el modo de arranque inductivo pasivo (consulte el procedimiento en la página anterior). Si la pila de la llave está bien y la unidad principal no emite ningún pitido, compruebe el fusible principal, fusible de carga y fusible del PKE (Figura 4). Asegúrese que cambia los fusibles por unos nuevos con idénticas características.

Cuando la batería está descargada, complete la carga y desconecte el cargador antes de volver a intentar activar el vehículo.

Desactivación del PKE

Después de detener el vehículo y parar el motor, gire totalmente a la izquierda el manillar, mantenga pulsado el botón "⏻" (más de 2 segundos y luego libérelo). Los intermitentes parpadearán dos veces, la dirección se bloqueará y oirá un pitido indicándole que el vehículo está desactivado.

⚠ ATENCIÓN

Tras la desactivación, compruebe que la dirección está bloqueada. Si la dirección no está bloqueada, gire el manillar totalmente a la izquierda y el vehículo lo bloqueará. Si el manillar no se ha girado a la izquierda después de la desactivación, no empuje el vehículo ni se deje caer por una cuesta ya que el manillar se bloquearía y le llevaría a una situación peligrosa. Cuando empuje el vehículo o se deja caer por una cuesta, asegúrese que el PKE está activado (manillar desbloqueado).

Si el vehículo se ha desactivado pulsando brevemente el botón "⏻", oirá un pitido indicándole que el vehículo está desactivado, pero no se bloquea el manillar. Puede mantener de nuevo pulsado el botón "⏻" para bloquearlo.

Indicaciones de fallos del PKE

Cuando se detecta una anomalía en el vehículo, el vehículo alerta al usuario con pitidos de varias duraciones y un código de fallo que se muestran en la siguiente tabla:

Elemento	Sonido	Código fallo	Descripción de la alarma
Botón de arranque atascado	1 largo, 2 cortos	8002	Si se detecta que un botón se ha quedado atascado después de cada arranque, una alarma sonará una vez tras 10 segundos
Botón de apertura de asiento atascado	2 largos	8005	Si se detecta que un botón se ha quedado pegado después de cada arranque, una alarma sonará una vez tras 10 segundos: si se queda pegado después del arranque, la alarma sonará una vez y realizará una acción en 10 segundos
Recepción anómala de alta frecuencia	2 largos, 1 corto	8006	Si se detecta una recepción anómala de alta frecuencia en la unidad principal del PKE en cada arranque, sonará una vez una alarma (solo una vez, no se comprueba este elemento en el modo de arranque inductivo pasivo y en el arranque por la App)
Llave no emparejada	2 largos, 3 cortos	8008	Si se detecta que la llave no está emparejada cada vez que pulsa el botón rojo de arranque, sonará una vez una alarma
Pila baja en la llave	3 largos	8009	Si se detecta una señal anómala del transpondedor de la batería durante cada arranque normal, sonará una vez una alarma (solo una vez, no se comprueba este elemento en el modo de arranque inductivo pasivo y en el arranque por la App)
Apertura anómala del bloqueo de la dirección	5 cortos	8010	Si se detecta una señal de desbloqueo anómala durante cada arranque, sonará una vez una alarma (solo una vez)
Cierre anómalo del bloqueo de la dirección	5 cortos	8011	Si se detecta una señal de desbloqueo anómala durante cada arranque, sonará una vez una alarma (solo una vez)
Anomalía en la antena emisora de baja frecuencia	3 largos, 1 corto	8012	Cada vez que se detecte una anomalía en la antena de baja frecuencia durante un arranque normal, se disparará la alarma una vez.
Llave PKE fuera del área de detección	8 cortos	8014	Tras un arranque normal, si la unidad principal del PKE no puede recibir la señal de respuesta de transpondedor durante el funcionamiento, sonará la alarma y se apagará (no se comprueba este elemento en el modo de arranque inductivo pasivo y en el arranque por la App)

Selección del Modo en el Panel de Instrumentos

El panel de instrumentos ofrece cuatro modos que se pueden cambiar según las condiciones del entorno y sus preferencias personales.

El modo predeterminado por defecto es el Tema 1. Las siguientes ilustraciones muestran solo el Tema 1 para explicar una breve descripción de las funciones del Panel de Instrumentos.

A medida que se actualizan las funciones del panel de instrumentos, el contenido podría variar. Para obtener la información más precisa, consulte su propio vehículo.

Tema 1

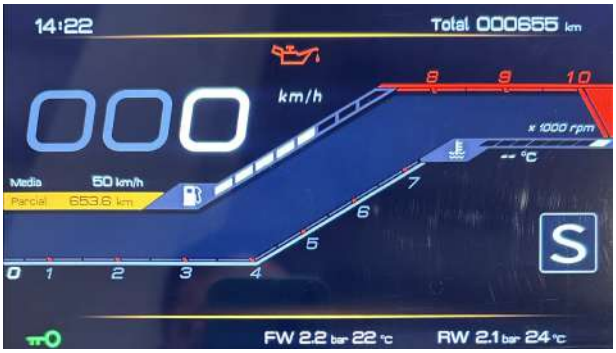

Tema 2

Tema 3

Tema 4
Modo "Mirroring"

⚠ ADVERTENCIA

Evite manejar el panel de instrumentos durante un tiempo prolongado con el motor parado ya que puede agotar la batería.

Funcionamiento básico: Puede usar los mandos del conjunto de conmutadores izquierdo para operar y ajustar las funciones del panel de instrumentos.

No se recomienda manejar el panel de instrumentos mientras el vehículo está en marcha.

Testigos e indicaciones del Panel de Instrumentos

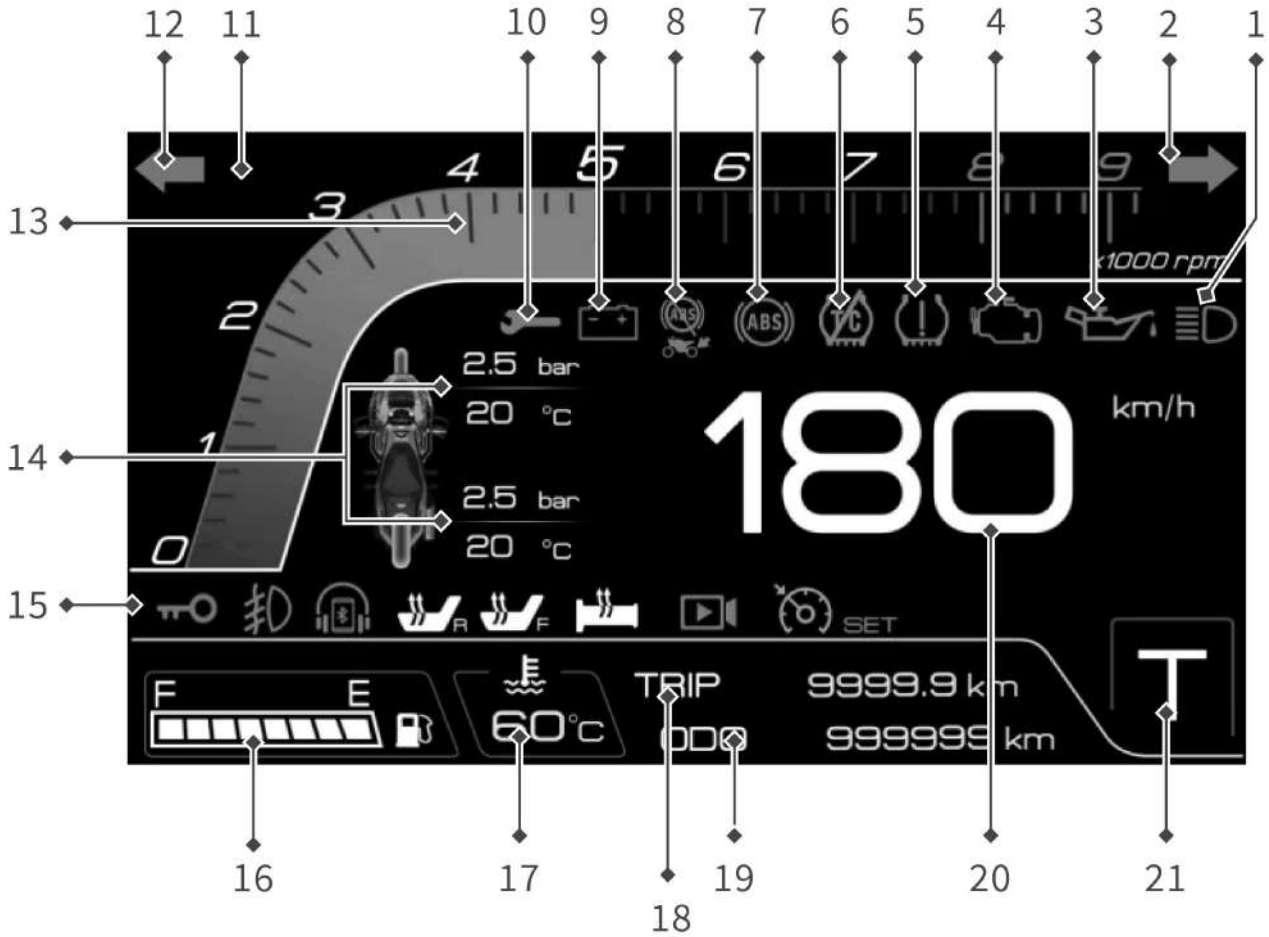

1. Testigo de luz larga “”
2. Testigo intermitente derecho “⇨”
3. Testigo baja presión de aceite motor “”
4. Testigo fallo sistema inyección “”
5. Testigo presión neumáticos “”
6. Testigo anomalía TCS “”
7. Testigo anomalía ABS “”
8. Testigo desconexión ABS trasero “”
9. Testigo tensión baja en batería “”
10. Testigo recordatorio revisión “”
11. Reloj “12:00”
12. Testigo intermitente izquierdo “⇦”
13. Cuentavueltas “x1000 rpm”
14. Presión/Temperatura neumáticos
15. Testigo llave PKE presente “”
16. Nivel de gasolina “”
17. Temperatura refrigerante “”
18. Cuentakilómetros parcial “TRIP”
19. Cuentakilómetros total “999999”
20. Velocímetro
21. Modo T(Touring)/S(Sport)

Testigo luces largas “”

Cuando conmute de luces cortas a largas, se iluminará este testigo en el Panel de Instrumentos.

Testigo intermitente derecho “⇨”

Cuando mueva el conmutador de intermitentes a la derecha, comenzarán a parpadear los intermitentes y el testigo de ese lado.

Testigo baja presión de aceite motor “”

Si el nivel de aceite motor cae a un nivel peligroso cuando el motor está en marcha, se iluminará este testigo. El testigo también se ilumina cuando el cortacorrientes está en la posición “O” sin que el motor esté en marcha.

⚠ ADVERTENCIA

Si se ilumina el testigo de baja presión de aceite, pare inmediatamente el motor. No vuelva a arrancar el motor hasta que se resuelva el problema.

Si rueda el motor con el testigo de baja presión de aceite encendido, puede causar graves problemas mecánicos.

El testigo de baja presión de aceite debe apagarse después de arrancar el motor.

Si el testigo de baja presión de aceite permanece encendido después de arrancar el motor, pare inmediatamente el motor y compruebe la causa.

Testigo fallo en el sistema de inyección “”

Una vez que el motor arranque y funcione normalmente, el testigo de fallo en EFI debe apagarse. Si este testigo permanece encendido durante el funcionamiento normal, indica un fallo en el sistema de inyección.

⚠ ATENCIÓN

Si sigue conduciendo el vehículo cuando se indica un fallo en el sistema EFI puede causar daños mecánicos. Diríjase a un Vendedor Autorizado ZONTES para la comprobación del sistema EFI.

Testigo presión neumáticos “(!)”

Cuando hay una presión o temperatura anómala en los neumáticos, el testigo se queda iluminado fijo, indicando que se requiere controlar la presión.

Testigo TCS “Ⓣ”

Este testigo se ilumina siempre que se activa la motocicleta y se apaga cuando se superan los 5 km/h.

⚠ ADVERTENCIA

Si el testigo TCS no se apaga al superar los 5 km/h significa que no está activado el sistema de control de tracción. Tenga cuidado al rodar sobre superficies resbaladizas.

⚠ ATENCIÓN

Si el testigo no funciona como se ha descrito o si permanece encendido en marcha, hay un fallo en el TCS. Diríjase a un Servicio de Asistencia Técnica ZONTES para su reparación.

Testigo ABS "(ABS)"

Cuando el vehículo está activado, el testigo ABS se ilumina y se apagará cuando el vehículo supere los 5 km/h. Si el testigo se mantiene iluminado en marcha consulte detalles en página 18.

Testigo desconexión ABS trasero "(ABS)"

Cuando la función ABS del control de conducción está ajustada como "activar el ABS de la rueda delantera y desactivar el ABS de la rueda trasera", este testigo se ilumina. Al reiniciar el vehículo, se activará el ABS para las ruedas delantera y trasera de manera predeterminada.

⚠ ADVERTENCIA

Si el testigo de fallo en ABS no se apaga después de superar los 5 km/h, o se ilumina en marcha, evite bloquear las ruedas en frenadas de emergencia.

⚠ ATENCIÓN

Si el testigo de aviso no funciona como se ha descrito o se ilumina en marcha, el ABS puede fallar. Diríjase a un Servicio de Asistencia Técnica ZONTES para su reparación.

Testigo tensión baja en batería "(- +)"

1. Motor OFF (< 1.000 rpm): Si se detecta que la tensión ≤ 11,9 V durante 5 segundos seguidos, el testigo parpadeará (a 1 Hz). El testigo se apagará automáticamente si la tensión ≥ 12,1 V durante 5 segundos seguidos.
2. Motor en marcha (≥ 1.000 rpm): Si se detecta que la tensión es < 12,6V durante 5 segundos seguidos, el testigo de la batería parpadeará (a 1 Hz). El testigo se apagará cuando la tensión sea ≥ 12,6 V durante 5 segundos seguidos.
3. Estado de sobretensión (en cualquier momento): Si se detecta que la tensión > 15,5 V durante 10 segundos seguidos, el testigo de la batería parpadeará permanentemente (a 1 Hz).

Testigo recordatorio de revisión “”

Este testigo se ilumina cuando debe pasar la revisión de mantenimiento según se indica en la Tabla Periódica de Mantenimiento.

ADVERTENCIA

Cuando se ilumina el testigo de recordatorio de revisión significa que el vehículo ha recorrido una cierta distancia y necesita cambiar el aceite para mantener el motor. Si continúa conduciendo sin pasar la revisión puede dañar el motor y la transmisión.

Cuando se ilumine el testigo de recordatorio de revisión, pare el motor, compruebe el nivel de aceite motor, asegúrese si el nivel es el correcto y si necesita cambiar el aceite motor.

Reloj “12:00”

Muestra la hora en formato 24 horas.

Testigo intermitente izquierdo “⇦”

Cuando mueva el conmutador de intermitentes a la izquierda, comenzarán a parpadear los intermitentes y el testigo de ese lado.

Cuentavueltas “x1000 rpm”

Muestra gráficamente el régimen de giro del motor.

Testigo Presión y temperatura de los neumáticos “2.4 Bar 30 °C”

Este testigo muestra la presión y temperatura de cada neumático en tiempo real.

Testigo PKE presente “”

Este testigo indica que la llave PKE se encuentra en el radio de alcance de la antena.

Nivel de gasolina “”

Cuando el primer segmento empieza a parpadear el contenido del depósito de gasolina se reduce a 3,8 litros y se ilumina a la vez el testigo de reserva.

Testigo sobrecalentamiento “”

Después de activar el vehículo, se muestra la temperatura del agua en tiempo real.

Cuando la temperatura alcanza los 110 ºC, el testigo de sobrecalentamiento se ilumina indicando que es necesario revisar el sistema de refrigeración.

Temperatura del refrigerante

Rango aproximado de la medida: 60 a 120ºC.

Si se muestra "---", la temperatura del refrigerante está por debajo de los 60ºC.

Entre 110 y 120ºC el testigo de sobrecalentamiento se ilumina y el valor de la temperatura del refrigerante parpadea.

Por encima de los 120ºC se ilumina el testigo de sobrecalentamiento y la cifra de "120ºC" parpadea

Cuentakilómetros parcial

Muestra la distancia parcial recorrida por el vehículo desde que se reinicia este contador.

Cuentakilómetros total "999999"

Muestra la distancia total recorrida por el vehículo desde su fabricación.

Velocímetro

Indica la velocidad del vehículo en km/h o mph.

Modo T/S

Cambio de modo del motor:
T (Touring) y S (Sport).

Ajustes desde el Panel de Instrumentos

1. Testigo focos antiniebla “”
2. Móvil Bluetooth “”
   Auriculares Bluetooth “”
3. Asiento calefactable (trasero) “”
4. Asiento calefactable (delant.) “”
5. Puños calefactables “”
6. Testigo grabación de video “”
7. Control de Crucero “”

Testigo focos antiniebla “”

Se ilumina cuando se activan los focos antiniebla.

Móvil Bluetooth “”

Se ilumina cuando se conecta el móvil a través de Bluetooth.

Auriculares Bluetooth “”

Se ilumina cuando se conectan auriculares a través de Bluetooth.

Asiento calefactable tras. “”
Asiento calefactable del. “”

Haga una pulsación breve en el botón OK en la pantalla principal del panel de instrumentos para cambiar a la indicación del asiento calefactable.
Pulse el botón ↑ para activar la función del asiento calefactable. El botón ↑ aumentará un nivel el calentamiento y el botón ↓ disminuirá un nivel (1-3 niveles de calentamiento, 0 apagado). Podrá activar esta función cuando el régimen del motor supere las 2.000

rpm y la tensión de la batería sea > 13,5 V. Cuando la tensión baje de los 12,8 V o el régimen del motor sea inferior a 2.000 rpm, la función de asiento calefactable se apagará. Cuando el asiento calefactable esté activado y se ilumine el testigo correspondiente en rojo, le indica que hay una anomalía y no se puede usar. Debe abrir el menú principal de la pantalla → información del vehículo → página información de fallos para comprobar el código de fallo y resolver el problema.

⚠ ADVERTENCIA

El testigo correspondiente se ilumina cuando el asiento calefactable está activo (niveles 1-3). El nivel 0 desactiva la función.

El asiento calefactable cuenta con la protección de que solo estará activo cuando el vehículo esté en movimiento.

No use el asiento calefactable con tiempo cálido.

Si el asiento está dañado, cámbielo antes de usar el asiento calefactable.

Puños calefactables "🛏"

En la pantalla principal del panel de instrumentos, haga una pulsación breve en el botón OK para cambiar al testigo de puños calefactables. El botón ↑ aumentará un nivel el calentamiento de los puños y el botón ↓ disminuirá un nivel (1-3 niveles de calentamiento, 0 apagado). El calentamiento estará operativo cuando el régimen del motor supere las 1.300 rpm y la tensión de la batería no caiga de los 12,8 V. Si el testigo de los puños calefactables cambia a rojo, compruebe la tensión del vehículo y asegúrese de que la unidad de control inteligente funciona adecuadamente.

Testigo grabación cámara "📹"

Consulte las instrucciones del DVR para más detalle.

Control de crucero "SET"

El control de crucero ayuda al piloto a mantener una velocidad constante durante los viajes de largo recorrido, reduciendo la fatiga operacional. Mandos de control: el sistema consiste en ellos botones "+/SET".

Condiciones de uso: La velocidad se regula entre 50-140 km/h.

Estado de seguridad: asegúrese que el caballete lateral está recogido, el ángulo de inclinación del vehículo es normal y no se muestran códigos de fallo.

Activando el sistema: Después de la activación, haga una pulsación breve en el botón "SET/-". El símbolo del control de crucero "" aparecerá en la pantalla, indicando que está a la espera. Pulse brevemente el botón "SET" de nuevo para activar el control de crucero. El testigo

"SET" se iluminará y la velocidad actual se ajustará como velocidad de crucero.

Ajuste de la velocidad:

Aumentar: Pulse brevemente "+" para aumentar en 1 km/h por pulsación; mantenga un aumento continuo.

Disminuir: Pulse brevemente "SET" para disminuir en 1 km/h por pulsación; mantenga una disminución continua.

El funcionamiento del acelerador manual se puede usar para aumentar a la velocidad deseada.

Pulse brevemente "SET" para ajustar la velocidad actual a la nueva velocidad de crucero. Si no quiere ajustar la nueva velocidad, libere el acelerador para volver a la velocidad de crucero anterior.

Desactivación temporal:

1. Accione el freno delantero o trasero.

2. Intervención del TCS: El testigo "SET" se apagará, y el símbolo "" permanecerá iluminado.

Reanudando el Control de Crucero:

1. Si la velocidad permanece por encima de los 50 km/h, pulse brevemente "SET/-" para reiniciar la velocidad de crucero a la velocidad actual.

2. Durante el control de crucero, use el acelerador para aumentar a la velocidad deseada, luego pulse brevemente "SET/-" para ajustar a la nueva velocidad.

Desactivación completa:

Apague el cortacorrientes para salir del control de crucero. Tanto el símbolo del control de crucero como el testigo "SET" se apagarán.

Condiciones de desactivación automática:

1. Incapacidad para mantener la velocidad ajustada (p.e. Subiendo pendientes).

2. Detección del deslizamiento de la rueda (si el TCS está activado).

3. El cortacorrientes está en la posición "OFF"

4. El motor se cala.

5. Se despliega el caballete lateral. Si el control de crucero se desactiva automáticamente, los testigos del sistema se apagan.

Restricciones de uso:

1. Evite su uso en curvas, firmes deslizantes, zonas congestionadas, o estado de tráfico complejo.

2. Evite superficies de baja tracción (p.e., gravilla, firmes mojados).

3. Inadecuado para vías congestionadas o frecuentes cambios de carril.

⚠ ADVERTENCIA

Mantenga ambas manos en el manillar mientras usa el control de crucero, y esté preparado para tomar el control en cualquier momento.

El frenado desactivará de inmediato el control de crucero. Se prioriza ante todo la seguridad de frenado.

La intervención del TCS desactivará el control de crucero.

Recomendaciones para el uso del control de crucero:

Si la velocidad deseada está en un margen de 10 km/h de la velocidad de crucero actual, pulse brevemente los botones "+" o "SET/-" para ajustar por pulsaciones. Ejemplo: Si la velocidad de crucero actual es de 100 km/h y desea aumentarla a 105 km/h, pulse "+" 5 veces (Nota: Evite pulsaciones excesivamente rápidas, ya que la ECU no puede registrarlas).

Si la velocidad deseada supera los 10 km/h sobre la velocidad de crucero actual, acelere manualmente hasta la velocidad deseada primero, y luego pulse "SET/-" para ajustar a la nueva velocidad.

Ejemplo: Si la velocidad de crucero actual es de 100 km/h y desea aumentarla a 120 km/h, acelere manualmente a ~120 km/h, pulse "SET/-" una vez, y afine con "+" o "SET/-" si fuese necesario.

Nota: Durante la activación del control de crucero (cuando está iluminados tanto "" como "SET"), si supera manualmente de los 140 km/h y pulsa "SET" no se registrará.

En caso de adelantamiento:

Si rueda a 100 km/h puede acelerar manualmente para adelantar lentamente a otro vehículo. Después del adelantamiento, libere el acelerador y la velocidad volverá gradualmente a 100 km/h.

Ajuste a la velocidad máxima (140 km/h):

Asegúrese que el testigo de crucero "" está en naranja. Acelere manualmente a ≥ 140 km/h, luego pulse "SET/-" para activar el control de crucero. La velocidad se estabilizará automáticamente a 140 km/h.

Temperatura ambiente

1. Muestra la temperatura exterior en el rango -15ºC a 50ºC.

2. Si muestra "—" la temperatura está por debajo de los -15ºC.

3. Parpadea en rojo a 1 Hz si la temperatura > 50ºC como alerta.

4. El icono Hielo se ilumina a ≤ 3ºC y se apaga a ≥ 5ºC.

5. A velocidades por debajo de 30 km/h, el calor del asfalto y las emisiones de escape de otros vehículos pueden afectar a las lecturas de la temperatura.

Voltaje de la batería

1. Motor OFF (<1.000 rpm): Si la tensión medida es ≤11,9V durante 5 segundos seguidos, el testigo de la batería parpadeará a 1 Hz. El testigo se apagará si la tensión es ≥ 12,1 V durante 5 segundos seguidos.

2. Motor en marcha (≥ 1.000 rpm): Si la tensión medida es <12,6V durante 5 segundos seguidos, el testigo de la batería parpadeará a 1 Hz. El testigo se apagará si la tensión es ≥ 12,6 V durante 5 segundos seguidos.

3. Sobretensión (en cualquier momento): Si la tensión medida es >15,5V durante 10 segundos seguidos, el testigo de la batería parpadeará constantemente a 1 Hz. El testigo se apagará si la tensión es ≥ 12,1 V durante 5 segundos seguidos.

Cuentakilómetros total/parcial

Rango cuentakms parcial: 0-9999.9 km (vuelve a cero cuando se alcanza el valor máximo).

Para reiniciar cuentakms parcial: En el interfaz del cuentakilómetros parcial, mantenga pulsado el botón izquierdo durante 2 segundos para poner a cero el cuentakilómetros parcial, velocidad media, y consumo medio de combustible.

Rango cuentakms total: 0-999999 (vuelve a cero cuando se alcanza el valor máximo).

Consumo medio combustible

Muestra el consumo medio de combustible después de reiniciar el

cuentakilómetros parcial. El consumo medio de combustible se calculará en función del valor del cuentakilómetros parcial. Rango de visualización: 0,0-99,9 L/100 km, cuando se reinicia el consumo medio de combustible se muestra "--.-". Al reiniciar el cuentakilómetros parcial, se reinicia también el consumo medio de combustible. En la pantalla principal, mantenga pulsado el botón "←" para reiniciar el consumo medio de combustible.

Menú rápido

Pulse el botón OK de la piña de conmutadores izquierda para acceder al manú rápido. Use los botones izquierda/derecha para navegar entre las opciones. Use los botones arriba/abajo para ajustar los niveles. Pulse el botón "OK" de nuevo para salir.

Asiento calefactable (trasero) "R"
Asiento calefactable (delantero) "F"

TCS

Menú principal

Puños calefactables "🔥"

Estructura del menú

Pantalla principal	Menú rápido					
	Conmutador TCS (defecto ON)	ON				
		OFF				
	Puños calefactables	3				
		2				
		1				
		OFF				
	Asiento calefactable (delantero)	3				
		2				
		1				
		OFF				
	Asiento calefactable (trasero)	3				
		2				
		1				
		OFF				
	Ajustes (Defecto: Ajustes función)		Menú Nivel 1	Menú Nivel 2	Menú Nivel 3	
			Pantalla (Defecto Pantalla principal)	Estilo (Defecto estilo 3)	2 (Púrpura)	
					1 (Amarillo)	
					3 (Naranja)	
				Retroiluminación (Defecto Nivel 1)	5	
					4	
					3	
					2	
					1	
					Automático	
				Fecha	Año-Mes-Día	
					Hora : minutos	
				Idioma	Française	
					Español/Portug.	
				Tema (Defecto Tema 2)	3 (Salvaje)	
					2 (Nuevo tema)	
					1 (Clásico)	
					4 (Mirroring)	
				Unidades (Defecto Métrico)	Métrico	
					Imperial	
			Control conducc. (Def. ABS tras.)	Rueda trasera (Defecto ON)	OFF	
					ON	
			Ajustes función (Defecto: ajuste presión neumáticos)	DVR (Defecto Reproducción DVR)	Mostrar DVR (Defecto Del.)	Delantera
						Trasera
					Reproducción DVR (Def.del.)	Vista delantera
						Vista trasera
					Vista del. on/off (Def. del. on/off)	Formato (ON)
						Del. On/Off
						Tras. On/Off

Estructura del menú

		Menú Nivel 1	Menú Nivel 2	Menú Nivel 3	
Pantalla principal	Ajustes (Defecto: Ajustes función)	Ajustes función (Defecto: ajuste presión neumáticos)	Configuración de TPMS	Rueda trasera	Sin aprendizar / Aprendiendo / Aprendido
				Rueda delantera	Sin aprendizar / Aprendiendo / Aprendido
				Detecc. presión neumát. (def. ON)	ON
					OF
				Unidades (defecto bar)	kpa
					bar
					psi
				Con. Bluetooth	
				Bluetooth on	
				Bluetooth off	
		Información vehículo (Defecto Inform. fallo)	Mantenimiento	Reset (def. NO)	NO
					SI
			Información fallo		
			Información versión		

En la pantalla principal, haga una pulsación breve sobre el botón OK para acceder al menú rápido. Mantenga pulsado el botón OK para volver al menú principal. El sistema saldrá automáticamente si no se realiza ningún movimiento durante 10 segundos. Use los botones derecho/izquierdo para cambiar entre opciones, y los botones arriba/abajo para los ajustes. Haga una pulsación breve en el botón OK para salir.

La última opción en el menú rápido es el menú principal. Haga una pulsación breve el botón OK para entrar. Use los botones arriba/abajo para navegar, pulse OK para confirmar, botón izquierdo para volver al menú anterior, y derecho para entrar en el siguiente nivel. Todas las opciones tienen límites.

En cualquier interfaz, pulse el mando de control a la izquierda y manténgalo durante 1,5 segundos para volver directamente a la pantalla principal. Alternativamente, el sistema volverá automáticamente a la pantalla principal después de 30 segundos de inactividad (con la excepción de los interfaces de visualización de las cámaras delantera y trasera e interfaz de información del vehículo).

Códigos de fallos asiento/puños calefactables, retrovisores y parabrisas

Número	Código de fallo	Descripción del código de fallo
1	0000	Sin fallo
2	0100	Fallo en puño calefactable
3	0200	Fallo en asiento calefactable delantero
4	0400	Fallo en asiento calefactable trasero
5	0800	Fallo en espejo retrovisor
6	1000	Fallo en parabrisas
7	2000	Circuito abierto en asiento delantero
8	4000	Circuito abierto en asiento trasero
9	800	Protección alta/Baja tensión

Ajuste del reloj

Cuando el cursor selecciona un campo, use los botones arriba/abajo para ajustar el valor. Haga una pulsación breve en el botón izquierdo/derecho para confirmar y cambiar al siguiente campo

Ajustes Bluetooth

Emparejamiento: antes de que los dos dispositivos Bluetooth puedan establecer una conexión entre sí, deben reconocerse. Este proceso de reconocimiento mutuo se denomina emparejamiento. Una vez que se reconoce el dispositivo, se guarda y, por lo tanto, solo se debe emparejar la primera vez.

Requisitos previos para el emparejamiento: activar la función Bluetooth del dispositivo. El dispositivo se debe detectar por otros dispositivos.

Ajuste unidades

Cambia entre unidades métricas (km) o imperiales (millas) para facilitar la lectura según el país.

Ajuste idioma

Cambia entre los diferentes idiomas.

Ajuste retroiluminación

Puede elegir entre 5 niveles de brillo para la retroiluminación de la pantalla, u optar por ajuste automático (basado en la luz exterior captada por un fotosensor).

Información del vehículo

Muestra los fallos de la ECU, PKE, ABS, DVR, MCM y sistema de presión de los neumáticos.

Número de llave “ ”

Indica que el número de la llave que se está empleando actualmente. Cada vehículo puede disponer hasta 4 llaves.

Información de mantenimiento

Puede comprobar la distancia que queda por recorrer para la siguiente revisión en la información del vehículo y pulsar brevemente "SET" en la opción de kilometraje de mantenimiento restante, o puede elegir reiniciar y entrar en el siguiente ciclo de mantenimiento.

Información de la presión de los neumáticos

Cuando la configuración de monitorización de la presión de los neumáticos está activada, la presión y temperatura de los neumáticos se muestran con "--" cada vez que se activa el vehículo, y el valor real de la presión de los neumáticos no se transmite hasta que se supera la velocidad mínima de 30 km/h por primera vez (los sensores TPMS solo envían una señal al vehículo después de que se haya superado la velocidad mínima).

Ajuste de las unidades de presión de los neumáticos: pulse brevemente el botón arriba/abajo para cambiar las unidades entre kPa/psi/bar adaptándose a sus necesidades y pulse OK para confirmar.

Aprendizaje de la presión de los neumáticos:

(1) Sitúe la válvula de la rueda delantera (trasera) del vehículo a las 12 y deje estacionado el vehículo más de 5 minutos. Entre en el modo de aprendizaje de la presión de los neumáticos en el panel de instrumentos: activación → entrar en el menú → opción ajuste de la presión de los neumáticos → activar la monitorización de la presión de los neumáticos → ajustar el estado de aprendizaje de la rueda delantera (trasera).

DVR

1. Pulse brevemente el botón OK para cambiar a la visualización delantera o trasera (a plena pantalla). El sistema vuelve automáticamente a la pantalla principal cuando el vehículo está en movimiento.

2. Pulse brevemente el botón izquierdo para volver al menú de selección en la visualización delantera/trasera.

3. La visualización DVR no está disponible cuando la grabación está desactivada. Si el ENMC no está formateado, el testigo permanece visible, y no se evalúan los códigos de fallos.

4. La visualización DVR no está disponible durante el formateo. Si se formatea el EMMC, el testigo permanece visible, y no se evalúan los códigos de fallos.

El panel de instrumentos tiene un almacenamiento EMMC incorporado de 128 Gb y no soporta tarjetas de memoria. Después de comenzar la grabación, los ficheros de video se guardan a intervalos de 1 minuto. Cuando se llena el almacenamiento, los nuevos ficheros automáticamente sobrescriben los más antiguos.

Puede visualizar las imágenes en tiempo real desde la cámaras delantera o trasera a través de la función DVR. Para descargar los ficheros de video o fotos, abra la App Zontes Smart, escanee el código QR en la interfaz de la pantalla para conectarse al panel de instrumentos, y seleccione el contenido deseado.

Ajustes de visualización Delantera/Trasera	Estado de grabación	Testigo DVR	Observaciones
Visualización delantera o trasera	Grabación normal	OFF	-
	Error de grabación	Parpadea a 1 Hz	-
Visualización delantera y trasera	Grabación no disponible	Testigo encendido	No hay detección de error ni se muestran los códigos de fallos cuando no está disponible la grabación

Códigos de fallos DVR

Número	Código de fallo	Descripción del código de fallo
1	1001	Anomalía en la alimentación de la cámara frontal
2	1002	Anomalía en la alimentación de la cámara trasera
3	1003	Anomalía en la señal de la cámara frontal
4	1004	Anomalía en la señal de la cámara trasera
5	1005	Anomalía de almacenamiento

MANTENIMIENTO

Primera revisión

La revisión de los primeros 1.000 km es la más importante para mantener el vehículo en el estado más seguro y eficiente. La seguridad es obligación del propietario/conductor.

⚠ ADVERTENCIA

Si no realiza el mantenimiento adecuado antes de conducir o no soluciona un problema, podría provocar un accidente con graves lesiones o incluso la muerte.

Siga siempre las recomendaciones de comprobaciones y el plan periódico de mantenimiento incluidos en este Manual del Propietario.

Si no está familiarizado con el mantenimiento del vehículo, confíe en un Servicio de Asistencia Técnica ZONTES.

Seguridad de mantenimiento

Antes de cada revisión de mantenimiento, lea atentamente las instrucciones y asegúrese de contar con las herramientas especiales, recambios y formación necesaria. No podemos recordarle todos los peligros que pueden presentarse al realizar el mantenimiento. Solo usted puede decidir si está preparado para realizar operaciones de mantenimiento.

Consejos de mantenimiento

- Apague el motor y retire la llave.
- Coloque el vehículo sobre una superficie firme y nivelada utilizando el caballete central.
- Espere a que el motor, escape, frenos y otras partes calientes se enfríen antes de empezar cualquier operación, ya que puede quemarse.
- Arranque el motor solo en circunstancias específicas y en zonas bien ventiladas.

⚠ PELIGRO

Los discos de freno, pinzas y pastillas pueden calentarse excesivamente con el uso. Para evitar quemaduras, deje que los componentes de los frenos se enfríen antes de tocarlos.

Comprobaciones rutinarias

La primera revisión de los 1.000 km es una operación muy importante. Durante este período, todas las piezas del motor se han puesto en marcha. Por lo tanto, durante esta inspección, se deben reajustar todas las piezas, apretar todas las uniones y cambiar el aceite de motor contaminado por las limaduras de desgaste de las piezas.

La primera revisión de los 1.000 km realizada con cuidado garantizará que su vehículo funcione bien y prolongará su vida útil.

⚠ ATENCIÓN

Verifique meticulosamente cada revisión de mantenimiento de acuerdo con las instrucciones de este manual. La primera revisión de los 1.000 km se debe realizar según los métodos descritos en esta sección. Preste especial atención a los apartados "PELIGRO" y "ADVERTENCIA" de esta sección.

Cambiar las piezas por otras inadecuadas provocará que la motocicleta se desgaste más rápidamente y acortará su vida útil.

Al cambiar piezas de su vehículo, elija recambios originales Zontes.

Los residuos generados durante el mantenimiento, como productos de limpieza, aceite usado, etc., deben eliminarse adecuadamente para evitar contaminar el medio ambiente, depositándolos en un punto limpio.

La tabla del Plan de Mantenimiento especifica las revisiones mínimas requeridas. Si utiliza su vehículo bajo condiciones severas, realice el mantenimiento con más frecuencia que la indicada.

Consulte con un Servicio de Asistencia Técnica Zontes cualquier cuestión sobre intervalos de mantenimiento.

Tabla de mantenimiento periódico

Elemento	Compr. previa	Frecuencia (x 1.000 km)					Compr. Anual	Cambio regular (comprobación)
		1	6	12	18	24		
Fijación protector quemaduras silenciador ✱	I	R	R	R	R	R	I	★ Nota 1
Cartucho filtro de aceite ✱		R		R		R	I	
Filtro aire transmisión por variador ✱✱			I	R	I	R		★ Nota 2
Filtro de aire del motor ✱✱			I	R	I	R		Cambiar cada 12.000 km
Neumáticos ✱	I		I	I	I	I	I	Compr. presión y desgaste
Líquido de frenos ✱	I		I	I	I	I	I	Cambiar cada 2 años
Mecanismo interno bloqueo dirección ✱✱	I			I		I		★ Nota 3
Llantas de radios ✱✱	I	I	I	I	I	I	I	Comprobar tensiones
Horquilla ✱✱	I			I		R	I	★ Nota 4
Amortiguadores ✱✱	I			I		I	I	
Correa transmisión ✱✱					R			Cambiar cada 2 años
Tornillos y tuercas de la dirección	I	T	T	T	T	T	I	
Nivel del vaso de expansión	I	I	I	I	I	I		Cambiar refrigerante cada 3 años o cada 30.000 km
Desgaste pastillas	I		I	I	I	I	I	Compr. desgaste y daños
Nivel de combustible	I							
Régimen de ralentí	I							Comprobación en arranque
Juego libre del puño del acelerador		I	I	I	I	I		Cambiar cada 30.000 km
Silenciador ✱			I	I	I	I	I	★ Nota 5
Aceite transmisión (reductora) ✱		R	R	R	R	R		
Poleas variador y embrague ✱				I		I		★ Nota 7
Tubos de gasolina ✱			I					Comprobar fugas
Rodamientos dirección ✱✱			I	I	I	I	I	Comprobar engrase cada 15.000 km
Uniones ✱✱		T	T	T	T	T		
Ejes rueda y basculante ✱✱			I	I	I	I	I	Compr. desgaste y daños
Bujía ✱✱				I		R		
Latiguillos freno ✱✱				I		I	I	Comprobar fugas
Juego de válvulas ✱✱		Comprobar/Ajustar cada 20.000 km						★ Nota 8
Conductos aceite al filtro aire		I	I	I	I	I		
Manguitos radiador		I	I	I	I			
Sistema de frenos				I		I	I	Compr. nivel líquido
Cierre electrónico asiento y depósito								Limpiar y engrasar cada 40.000 km

I : Comprobar (limpiar, lubricar, ajustar o cambiar si fuese necesario) R : Cambiar T : Apretar ★ : Nota

✱: Este mantenimiento lo debe realizar un Servicio de Asistencia Técnica Zontes. Si el usuario cuenta con herramientas, información de servicio, y destreza con herramientas, lo podrá realizar él mismo.

✱✱: Por motivos de seguridad, estas operaciones las debe realizar un Servicio de Asistencia Técnica Zontes.

★ Nota 1: El primer mantenimiento se realizará a los primeros 1.000 km o 3 meses (lo que ocurra primero). El segundo mantenimiento se realizará a los 6.000 km Posteriormente, cada 6.000 km o 15 meses (lo que ocurra primero). Cada 1.000 km se comprobará el nivel de aceite motor con la varilla. Rellene con aceite recomendado si fuese necesario.

★ Nota 2: Comprobar, limpiar, engrasar y mantener cada 10.000 km.

★ Nota 3: Compruebe el funcionamiento de la elevación del parabrisas cada 6.000 km. Compruebe si el mecanismo del parabrisas está pegado/sucio o tiene un ruido anómalo. Compruebe si hay demasiado polvo y suciedad en el carril guía, límpielo a tiempo y añada una grasa lubricante especial.

★ Nota 4: Mantenga la suspensión cada 20.000 km cambiando los retenes, guardapolvo y el aceite del hidráulico.

★ Nota 5: Si el vehículo sufre un golpe o arañazo debido a una fuerza externa al circular marcha atrás, es necesario revisar cuidadosamente su aspecto, firmeza de los puntos de instalación, si la goma del silentblock del silenciador está deformada y si hay fugas de aire después de que el motor esté en ralentí. Si se producen ruidos internos anómalos o daños graves en el aspecto, generalmente es necesario cambiar el vehículo. Los soportes de la suspensión, gomas del amortiguador, tornillos y piezas dañadas deben cambiarse antes de continuar conduciendo.

★ Nota 6: Se recomienda usar grasa para presiones extremas Shell Jiadu S3 V220 C2 o grasa resistente a altas temperaturas o presiones Nº2 de idéntica viscosidad para engrasar los rodamientos de las poleas cada 10.000 km con el fin de asegurar un confort de conducción. Si se detecta que la velocidad se reduce significativamente, se recomienda mantener y comprobar la transmisión por variador y cambiar los componentes desgastados si fuese necesario.

★ Nota 7: El desgaste normal y daños de los componentes generados por el uso del vehículo no entran en la garantía, así como fenómenos sensoriales que no afectan al funcionamiento mecánico como sonidos y vibraciones.

★ Nota 8: Juego de válvulas (con el motor frío). Admisión 0,08-0,12 mm, escape 0,18-0,22 mm.

Compruebe si están flojos los tornillos de las pinzas de freno, tornillos de los pies de la horquilla, tornillos de las tijas superior e inferior de la horquilla, tuercas de las placas decorativas, tornillos de los discos, basculante y pasadores. Compruebe si el pasador del eje trasero está dañado, Compruebe si los circlips de ambos lados del caballete central no se hayan perdido.

Comprobaciones previas

Si no comprueba bien su vehículo antes de conducirlo y no realiza el mantenimiento adecuado, aumentará la posibilidad de un accidente y daños mecánicos. Compruebe siempre su vehículo antes de usarlo para asegurarse de que sea seguro. Consulte la sección Mantenimiento de este Manual del propietario.

Verifique lo siguiente antes de conducir la motocicleta:

Sistema de dirección

· Dirección suave
· Sin obstáculos en el movimiento
· Sin holgura ni juego

Acelerador

· Juego libre correcto del acelerador
· Funcionamiento suave y retorno suave del acelerador

Frenos

· El pedal de freno funciona normalmente
· El líquido de frenos está por encima de la línea "LOWER" de la bomba de freno
· No hay "tacto esponjoso" de frenado deficiente
· Sin arrastre (frenado)
· Sin fugas de líquido de frenos
· El desgaste del disco/pastilla de freno no supera el límite de desgaste

Suspensiones

· Sin cuerpos extraños pegados a la superficie, sin fugas de aceite, funcionamiento suave

Combustible

· Combustible suficiente para la distancia planificada

Aceite motor

· Verifique si el nivel de aceite es suficiente. Siga los pasos descritos en las páginas 64 a 67. El nivel de aceite debe estar entre los límites superior e inferior de la varilla del nivel de aceite.

Alumbrado

· Se iluminan normalmente las luces del faro, luz trasera/luz de freno, luces del panel de instrumentos, intermitentes, luz de posición delanteras y luz de la matrícula.

Testigos

Los testigos de luces largas y de intermitentes se iluminan normalmente.

Claxon

· Funcionando normalmente

Interruptores de freno

· Funcionando normalmente

Interruptor cortacorrientes

· Funcionando normalmente **Interruptor cortacorrientes del caballete lateral**

· Funcionando normalmente

⚠ ATENCIÓN

Si no está familiarizado con los mandos puede causar una pérdida de control, provocando un accidente con graves lesiones e incluso la muerte.

Lea detenidamente este manual de usuario para conocer todos los mandos.

Si no comprende algo consulte a un Punto de Venta ZONTES.

⚠ ADVERTENCIA

Si monta piezas no originales puede que su vehículo no sea seguro, provocando un accidente con graves lesiones e incluso la muerte.

Utilice siempre piezas y recambios originales ZONTES diseñadas y certificadas para su vehículo.

Batería de gel

La batería se encuentra debajo del escudo frontal. Retire la batería siguiendo este procedimiento:

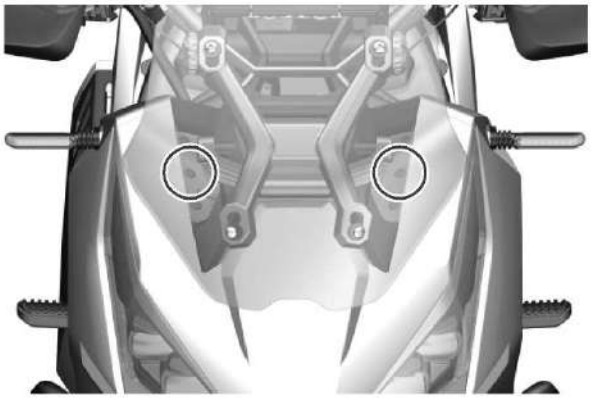

1. Retire las dos pestañas de unión del escudo frontal y retírelo.

2. Retire la protección de goma negra del borne negativo (-) y, a continuación, la protección de goma roja del borne positivo (+).

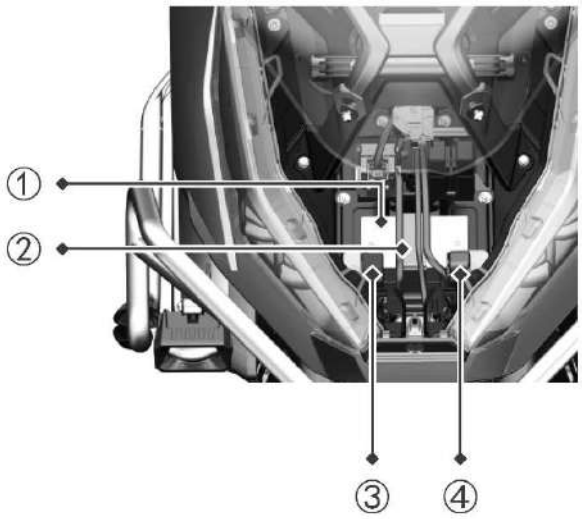

① Batería
② Correa de la batería
③ Cable positivo de la batería (rojo)
④ Cable negativo de la batería (negro)

⚠ ATENCIÓN

Al volver a montar la batería después de desmontarla, debe guiar el cableado en esa zona, en especial la posición del terminal positivo de la batería y otros cables rojos para evitar que toquen el metal del bastidor. La batería debe estar perfectamente montada en su caja.

Al volver a montar la batería, arrancar o conducir con carga baja de la batería, ralentí mal regulado, reposición de un fusible y otras situaciones similares, preste atención a restablecer el software de la inyección. Los pasos son: activar el vehículo y cortacorrientes, arrancar accionar la maneta del freno trasero y arrancar el motor, parar el motor

después de 10 segundos, volver a ponerlo en marcha después de 10 segundos y repetir el proceso dos veces.

Activación de una nueva batería

1. Compruebe el aspecto de la batería antes de montarla. No deben aparecer en la carcasa exterior arañazos ni grietas. La tapa de la batería debe estar bien sellada y sin fugas. Los terminales no deben estar torcidos ni deformados.
2. Conecte primero el cable positivo (+) (cable rojo) y luego el cable negativo (-).
Nota: No conecte los polos positivo y negativo al revés, ya que dañará el regulador-rectificador y otros componentes eléctricos.
3. Después de apretar los tornillos, aplique vaselina en los tornillos, tuercas y terminales para evitar la oxidación y el mal contacto.
4. Coloque la batería en la caja de la batería y fíjela con la correa verificando que la batería no se mueva.

Limpieza de la batería

1. Retire la batería.
2. Si los terminales han comenzado a corroerse y están cubiertos con una sustancia blanca, límpielos con agua tibia y séquelos.
3. Si los terminales están muy corroídos, use un cepillo de púas o papel de lija para limpiarlos y pulirlos. Use gafas de seguridad.

Cambiar la batería

Al cambiar la batería, debe confirmar el modelo de batería y verificar si es compatible con el modelo de batería original. Las características de la batería se diseñan con la motocicleta. Si se usa un tipo diferente de batería, el rendimiento y la vida útil de la motocicleta pueden verse afectados y puede causar fallos en el circuito.

Uso y mantenimiento

1. Cada intento de arranque eléctrico no debe exceder los 5 segundos. Si no arranca durante varias veces consecutivas, compruebe el sistema de suministro de combustible y los sistemas de arranque y encendido.

2. Las siguientes situaciones provocarán que la batería se descargue excesivamente o se cargue por debajo de su capacidad, acortando así su vida útil:
· Arranque eléctrico frecuente
· Tiempo de conducción breve y distancias cortas
· Mucho tiempo sin arrancar el motor
· Añadido de accesorios eléctricos, como focos de alta potencia, equipos de audio, GPS y otros equipos eléctricos.

3. Cuando el motor de arranque esté débil, la luz esté tenue, el sonido del claxon sea ronco y la pantalla del panel de

instrumentos esté negra y se reinicie después del encendido, se debe recargar de inmediato la batería.

4. Cuando el vehículo no se vaya a usar durante un tiempo prolongado, la batería debe retirarse y almacenarse por separado, o debe desconectarse el cable de conexión negativo. Es imprescindible recargar la batería al menos una vez cada dos meses antes de que quede dañada irreversiblemente.

5. Precauciones en la carga:

- Use solo el cargador específico proporcionado por el fabricante. La carga se puede hacer desde el puerto de carga o retirando la batería de su alojamiento.
- Evite sobrecargar la batería ya que puede causar fugas de electrolito, hinchazones o incluso explosiones, produciendo graves daños.

⚠ ATENCIÓN

- **No intente abrir ni modificar la batería.**
- **Evite almacenar la batería cerca de zonas calientes o llamas, de lo contrario podría dañar la batería.**
- **No monte al revés los terminales positivo y negativo ya que podría dañar la batería y el vehículo.**
- **Utilice los tornillos y tuercas correspondientes.**
- **Conecte y apriete firmemente los terminales de la batería.**
- **Durante el uso o carga, si la batería tiene olor, calor, deformación, decoloración de la carcasa o cualquier otra anomalía, deje de usarla y retire de inmediato la batería del vehículo.**
- **El montaje de dispositivos externos como antirrobos, GPS, faros antiniebla, etc tendrán un cierto impacto en la batería y circuito eléctrico del vehículo. Elija productos de marcas de calidad y conéctelos en el reservado especial.**
- **No cambie los cables, de lo contrario puede causar un funcionamiento anómalo del sistema eléctrico del vehículo y causar que la batería se sobredescargue.**
- **No dañe la batería. El electrolito de la batería es nocivo para la piel y ojos. Evite salpicaduras en la piel, ojos y ropa. Si entra en contacto con la piel y ojos, lávelos inmediatamente con agua limpia abundante y vaya al hospital para recibir un tratamiento.**

Toma de carga

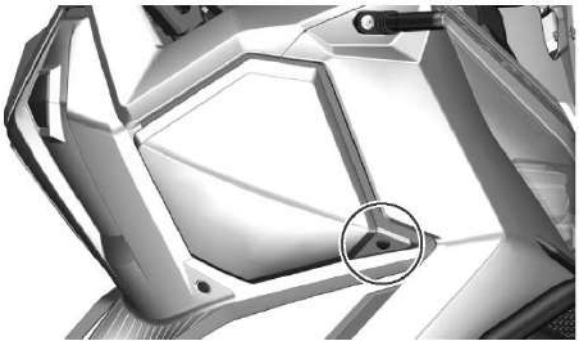

Desmonte el remache de la esquina saliente en la tapa de la guantera derecha y estire hacia fuera para extraer la tapa.

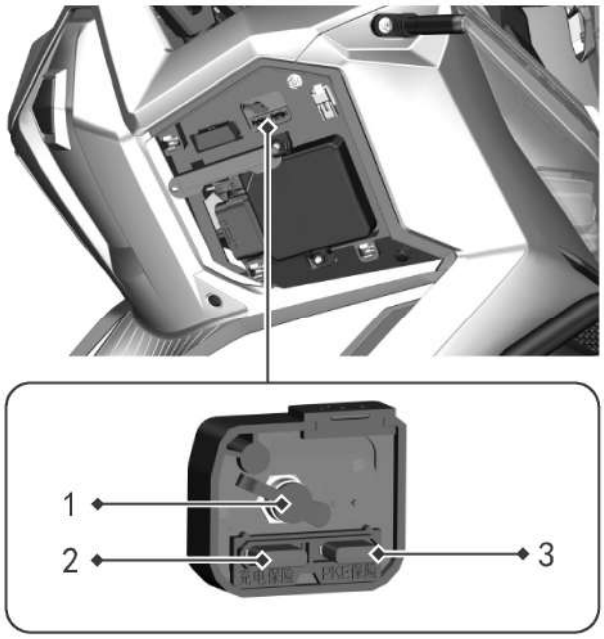

1: Toma de carga en corriente continua para la carga de la batería

2: Fusible de carga

3: Fusible del PKE

Instrucciones de carga

Se recomienda el uso de un cargador/mantenedor para mantener la carga completa de la batería durante la conducción o cuando no vaya a conducir su vehículo por más de 15 días. Realice los siguientes pasos para recargar la batería:

1. Retire la tapa derecha para acceder al puerto de carga por el lado derecho del vehículo.

2. Conecte el conector de salida de corriente continua del cargador al puerto de carga de corriente continua de la batería.

3. Conecte el conector de entrada de corriente alterna del cargador a un enchufe doméstico de 120-240 V. Cuando el testigo del cargador se ilumine en verde, la carga está completa y deberá desenchufar el cargador.

Cargador de la batería

Testigos del cargador

Luz roja	Modo de carga
Luz verde	Carga completa

⚠ ATENCIÓN

Compre un cargador profesional de Zontes disponible en cualquier punto de venta ZONTES. No utilice otros cargadores para cargar la batería.

Dotación de herramientas

Pulse brevemente el botón “SEAT” en el conjunto de conmutadores izquierdo para abrir el asiento, y localizará la dotación de herramientas.

Gancho

Pulse en la parte inferior del gancho para que éste gire 180º y pueda colgar de él bolsas, bolso o mochila.

Parabrisas

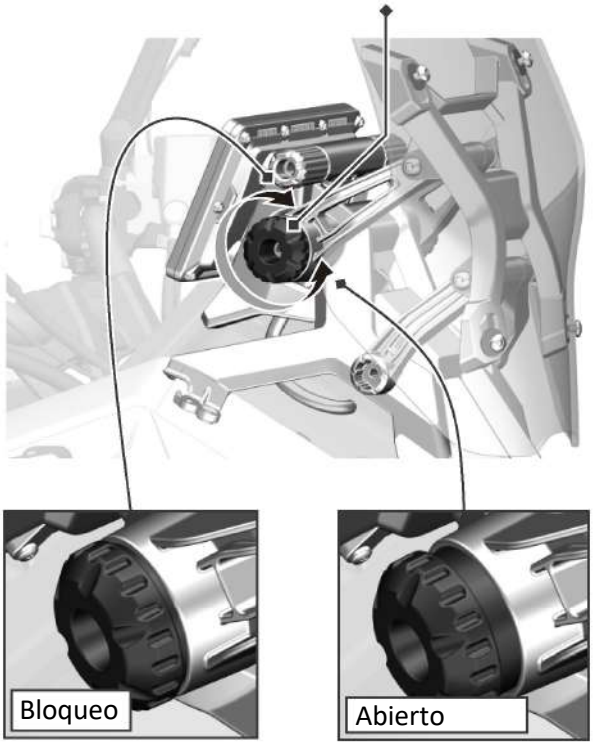

Gire el pomo en sentido antihorario unos 60º para desbloquearlo

Presione el pomo hasta el fondo y gírelo en sentido horario para bloquearlo

El parabrisas se puede regular en 5 niveles de altura. El método para ajustarlo es el siguiente (consulte la figura anterior):

Estado bloqueado: gire el pomo de bloqueo en sentido antihorario unos 60° y se abrirá el pomo de bloqueo.

Estado de apertura automática: gire el brazo oscilante hacia arriba y hacia abajo (consulte la figura siguiente) para que el parabrisas suba o baje. Después de ajustarlo a la posición deseada, presione el pomo de bloqueo con fuerza hasta el fondo y luego gírelo en el sentido horario

para bloquear la altura del parabrisas en esa posición, completando así el ajuste de la altura del parabrisas.

Posición baja

Posición alta

Mantenimiento y cuidado del silenciador

El silenciador de este vehículo cuenta con un catalizador, que reduce eficazmente la emisión de gases nocivos a la atmósfera durante el funcionamiento del vehículo.

Para que este dispositivo funcione de manera eficaz, consulte la tabla periódica de mantenimiento. Para prolongar la vida útil del silenciador y evitar fallos como la oxidación del mismo y la reducción de la eficiencia de conversión del catalizador realice un buen uso y mantenimiento.

Asegúrese de cumplir con lo siguiente:

· No acelere a alto régimen durante mucho tiempo.

· No conduzca a baja velocidad con carga pesada durante mucho tiempo.

· No aplique productos antioxidantes o aceite motor al silenciador.

· No lave directamente el silenciador con agua fría cuando la motocicleta esté caliente.

· No ruede por inercia con el motor apagado.

· No utilice aceite motor de baja calidad.

· Utilice gasolina sin plomo.

· Limpie la suciedad de la superficie y el extremo del silenciador.

· Mantenga el motor en buen estado de funcionamiento y realice el mantenimiento y la comprobación con regularidad. Evite una combustión deficiente del motor que puede provocar una emisión de gases sin quemar en el escape y provocar un fallo en la sinterización del catalizador.

· Al montar el silenciador, asegúrese de montar la junta del silenciador correctamente.

· Al montar la cubierta protectora del silenciador, asegúrese de montar las gomas de aislamiento térmico en cada tornillo para evitar que la alta temperatura del silenciador queme la cubierta protectora o provoque un incendio.

Bujía

La bujía es un componente importante y se debe comprobar con regularidad según el plan de mantenimiento. El estado de la bujía indica el estado del motor. El aislante cerámico alrededor del electrodo central de la bujía debe tener un color marrón claro (el color ideal para el funcionamiento normal del vehículo). Si la bujía tiene un

color muy diferente, puede deberse a un mal funcionamiento del motor.

Se debe cambiar la bujía si el electrodo está corroído, tiene depósitos excesivos de carbonilla u otros depósitos.

Bujía especificada:

NGK/LMAR8A-9

Cambio de la bujía

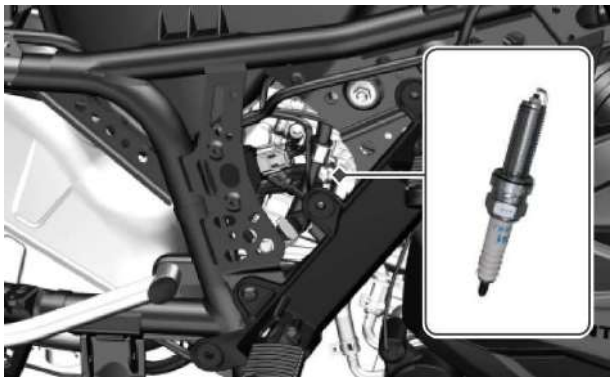

1. Retire la pipa de la bujía.

2. Retire la bujía con una llave de bujías.

3. Use un alambre o aguja de acero para eliminar los depósitos de carbonilla de la bujía y luego una galga para medir que la separación entre electrodos esté entre 0,8 y 0,9 mm.

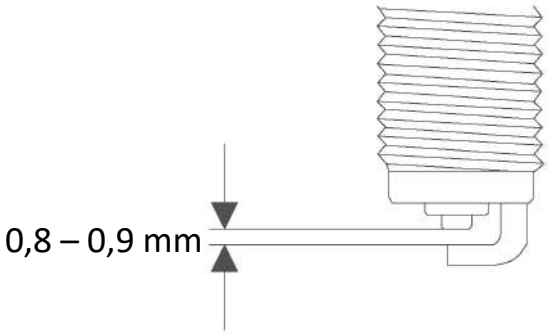

Separación de los electrodos:

0,8 – 0,9 mm

4. Cuando retire los depósitos de carbonilla, observe el color de la punta de porcelana de la bujía. Este color le indica si la bujía estándar es la adecuada. La zona de la chispa de una bujía normal usada es de color marrón claro. Si el aislante es blanquecino y el electrodo está quemado, se aconseja emplear una bujía más fría.

Montaje de la bujía

Limpie la superficie de contacto de la arandela de la bujía y retire la suciedad de la rosca de la bujía.

Par de apriete de la bujía:

14 Nm

⚠ ATENCIÓN

Un incorrecto montaje de la bujía puede dañar la culata. Si aprieta la bujía excesivamente o fuerza la rosca también puede dañar la culata. Si no dispone de una llave dinamométrica y va a apretar una bujía nueva, apriétela 3/8 de vuelta (135º) con la llave de bujías después de apretarla con la mano hasta que haya resistencia. Si va a apretar una bujía usada, apriétela 1/12 de vuelta (30º). En cualquier caso, apriétela al par que se especifica.

⚠ ADVERTENCIA

Por el orificio de montaje de la bujía pueden entrar cuerpos extraños en el motor y dañarlo. Después de retirar la bujía, tape el orificio de la bujía con un trapo limpio que no se deshaga ni deje residuos.

Aceite motor

Para prolongar la vida del motor, es importante elegir un aceite motor de alta calidad y cambiarlo por uno nuevo con regularidad. La comprobación periódica del nivel de aceite motor y el cambio de aceite motor son dos tareas importantes que se deben realizar en el mantenimiento.

Comprobación del nivel de aceite motor

Siga los siguientes pasos para verificar el nivel de aceite motor.

1. Sitúe el vehículo en una superficie llana y súbalo al caballete central o mantenga el vehículo en posición vertical.

2. Arranque el motor y déjelo funcionar al ralentí durante 3-5 minutos (déjelo más tiempo a ralentí si la temperatura ambiente es inferior a los 10º C).

3. Apague el motor y espere de 3 a 5 minutos.

4. Desenrosque la varilla de nivel de aceite, límpiela con un trapo y vuelva a introducirle en su orificio sin enroscarla. Saque la varilla y observe el nivel de aceite que debería estar entre las marcas de nivel mínimo y máximo.

5. Si el nivel de aceite está por debajo de la marca de nivel mínimo, añada el aceite motor recomendado hasta alcanzar el nivel correcto.

Varilla de nivel de aceite

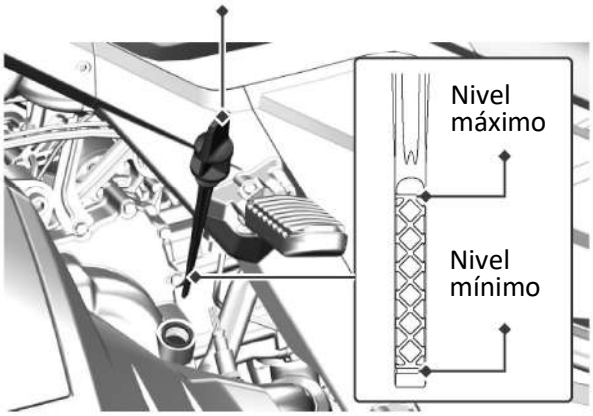

⚠ ATENCIÓN

Si rueda el motor con demasiado aceite motor o con poco aceite motor puede dañarlo. Sitúe el vehículo en una superficie llana y compruebe que el nivel de aceite a través de la varilla se encuentra entre las marcas de nivel máximo y mínimo. Cuando compruebe el nivel, asegúrese que el vehículo está vertical. Si estuviese ligeramente inclinado a un lado (por ejemplo, apoyado sobre el caballete lateral) puede causar error en la lectura del nivel.

Cambio de aceite motor

Cambie el aceite motor cuando lo indique el Plan de Mantenimiento Periódico.
Para que pueda drenar mejor el aceite usado, realice los siguientes pasos:
1. Sitúe el vehículo en una superficie llana sobre su caballete central. Arranque el motor y déjelo a ralentí durante 3 a 5 minutos (más tiempo si la temperatura ambiente está por debajo de los 10º C), párelo y espere 3 a 5 minutos.
2. Coloque un recipiente debajo del tornillo de drenaje del motor para recoger el aceite usado.
3. Retire la varilla de nivel de aceite y la junta tórica, luego retire el tornillo de drenaje del aceite motor y su junta, y drene el aceite usado.
No arranque ni haga funcionar el motor durante el proceso de drenaje ya que se debe asegurar siempre que haya aceite antes de arrancar el motor.

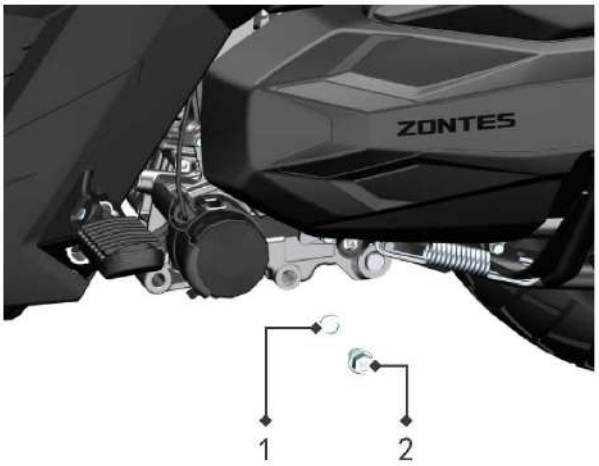

1: Junta
2: Tornillo de drenaje

4. Compruebe si la junta está dañada. Si fuese necesario, cámbiela.
5. Vuelva a montar el tornillo de drenaje y la junta, y apriete el tornillo de drenaje a un par de 25 Nm con una llave dinamométrica.
6. Vierta 1,55 litros (o 1,75 litros si ha cambiado el cartucho del filtro de aceite) de aceite motor SAE 5W-40/10W-50/10W-40 de graduación API SN o superior por el orificio de llenado. Luego, monte la varilla de nivel de aceite y su junta, y apriétela firmemente.

⚠ ADVERTENCIA

Si no utiliza el aceite motor descrito, puede dañar el motor.

7. Arranque el motor y déjelo a ralentí durante unos minutos para comprobar que no aparecen fugar en las piezas desmontadas. Si aparece alguna fuga de aceite, pare inmediatamente el motor y compruebe la causa.
8. Deje el motor a ralentí 5 minutos, luego párelo y espere 3 minutos. Compruebe el nivel de aceite motor a través de la varilla. Ajuste el nivel si fuese necesario.

⚠ PELIGRO

Cuando el motor está en marcha, no abra el tapón de llenado para evitar que el aceite motor a alta temperatura salpique y provoque quemaduras.

Par de apriete del tornillo de drenaje:
25 Nm

Cambio del filtro de aceite

(Deshágase del aceite y cartucho de filtro usado en un punto limpio)

1. Coloque un recipiente para recoger el aceite debajo del cartucho del filtro de aceite localizado en el cárter izquierdo.
2. Afloje las abrazaderas y retire la tapa protectora del cartucho del filtro.

3. Retire el cartucho del filtro de aceite con una llave para filtros.
4. Use un trapo limpio para limpiar los restos de aceite y las impurezas.
5. Para montar un nuevo cartucho de filtro de aceite:
   a. Aplique una fina capa de aceite motor a la junta tórica antes de la instalación.
   b. Apriete el cartucho del filtro de aceite con un par de 20 Nm.
   c. Después del montaje, arranque el motor y compruebe si aparecen fugas de aceite.

1: Junta de sellado del cartucho del filtro de aceite

⚠ PELIGRO

Antes de montar el cartucho del filtro de aceite, compruebe cuidadosamente si la junta tórica de sellado está bien montada en la ranura, y confirme si la junta está dañada. Si presenta daños o bordes cortados, cámbiela por una nueva. De lo contrario se producirán fugas de aceite.

Aceite recomendado:
SAE 5W-40

Capacidad de aceite motor:
Cambio de aceite motor:
1,55 l
Con cambio de cartucho del filtro
1,75 l

Par de apriete:
Tornillo de drenaje:
25 Nm
Cartucho del filtro de aceite
20 Nm

⚠ ATENCIÓN

Antes de arrancar el motor, limpie el aceite sobrante.

Cambio de aceite de la transmisión (reductora)

Antes de cada uso, se debe comprobar si la caja reductora tiene fugas de aceite. Si detecta alguna fuga de aceite, acuda al Servicio de Asistencia Técnica Zontes. Además, asegúrese de sustituir el aceite de la caja reductora en los intervalos especificados en el programa de mantenimiento.

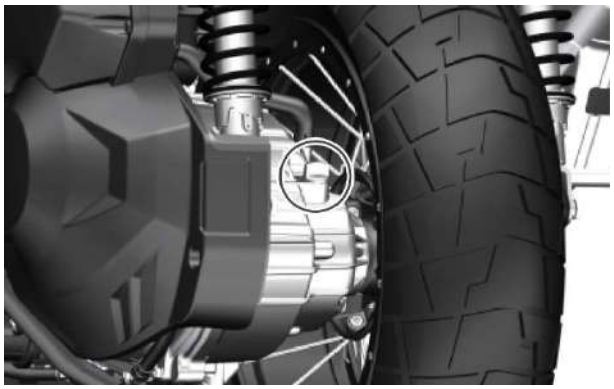

1. Arranque el motor, ruede el vehículo unos minutos, deje que aumente la temperatura del aceite de la caja reductora luego pare el motor.
2. Suba el vehículo sobre su caballete central.
3. Coloque un recipiente debajo del tornillo de drenaje de la caja reductora para recoger el aceite usado.
4. Retire el tornillo de drenaje y su junta para vaciar el aceite de la caja reductora.
5. Monte el tornillo de drenaje y su junta y luego apriete el tornillo al par especificado (par de apriete: 20 N.m).
6. Añada el aceite de transmisión recomendado a la caja reductora hasta la capacidad especificada. (Capacidad especificada: 200 cc; Aceite de trans-misión recomendado: SAE 80W-90 para transmisiones. Evite que en-tren objetos extraños en la caja reduc-tora, asegúrese de que no manchar con el aceite el neumático trasero.
7. Monte el tornillo de llenado y la junta tórica, y luego apriete el tornillo.
8. Compruebe si hay fugas de aceite en la caja reductora. Si hay fugas de aceite, verifique la causa.

Par de apriete:

Tornillo de drenaje caja reductora: 20 Nm

Refrigerante (anticongelante)

Cantidad total de refrigerante (anticongelante):
Recomendado: Anticongelante Mobilube
540 cc (240 cc en el vaso de expansión)

Nivel líquido refrigerante

Mientras el motor se enfría, verifique el nivel de refrigerante en el vaso de expansión.

1. Suba el vehículo sobre su caballete central en una superficie llana para mantenerlo en posición vertical.

2. Compruebe si el nivel de refrigerante en el vaso de expansión se encuentra entre las marcas de nivel superior e inferior.

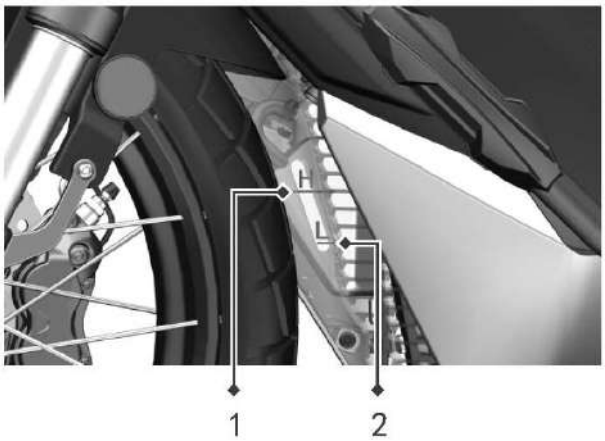

1: Marca de nivel superior "H"
2: Marca de nivel inferior "L"

3. Si el nivel de refrigerante está por debajo de la marca de nivel inferior "L", retire la alfombrilla de goma del suelo delantero derecho y los tornillos de 3,5x12 con una llave Allen de 3 mm para acceder al tapón del vaso de expansión.

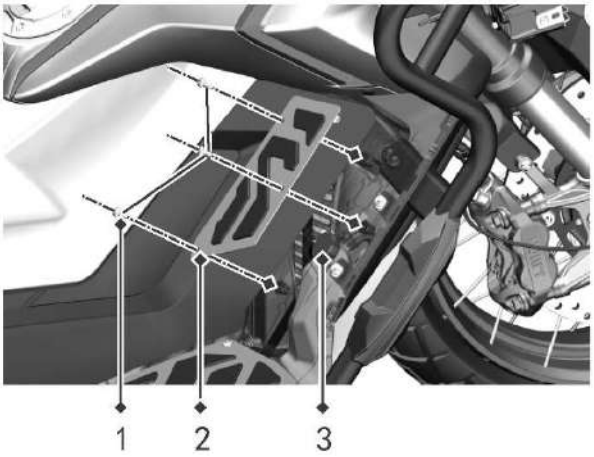

1. Tornillos
2. Alfombrilla del suelo derecho
3. Tapón del vaso de expansión

⚠ ADVERTENCIA

Retire solo el tapón del vaso de expansión. No retire el tapón del vaso de expansión cuando el motor esté muy caliente.

4. Abra el tapón del vaso de expansión y añada refrigerante para alcanzar el nivel correcto.

⚠ ATENCIÓN

Si solo puede añadir agua, utilice solo agua destilada como sustituto temporal. Otro tipo de agua pueden causar efectos adversos como la corrosión del sistema de refrigeración del motor.

5. Vuelva a poner el tapón del vaso de expansión, los tornillos y la alfombrilla de goma.

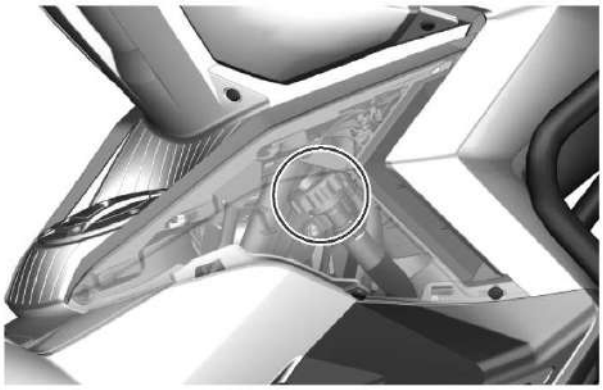

Tapón del radiador

⚠ ATENCIÓN

Abra el tapón del radiador cuando el vehículo esté frío, compruebe que todos los manguitos y abrazaderas estén correctamente ensambladas.

Afloje el tornillo del respiradero en el termostato (lado derecho del motor) 4-5 vueltas (deje 1-2 roscas para evitar que se caiga el tornillo). Retire la moldura derecha de la tapa del depósito de gasolina, llene con anticongelante lentamente por el tapón del radiador hasta su boca. Cuando comience a salir refrigerante por el tornillo del respiradero, apriételo sin apretarlo firmemente.

Arranque el motor y manténgalo a ralentí, verificando que el tapón del radiador está bien cerrado. En el panel de instrumentos, controle el nivel de la temperatura a 4.000-5.000 rpm hasta que suba dos segmentos (más de 60º C) y déjelo a ralentí pasados 10 segundos. Continúe añadiendo anticongelante en el vaso de expansión. Toque el radiador con la mano y compruebe que sube la temperatura con normalidad. Pare el motor y apriete firmemente el tornillo del respiradero. Deje que se enfríe el vehículo para volver a abrir el tapón del radiador y llenarlo de anticongelante. Complete el llenado del vaso de expansión hasta su nivel máximo.

Refrigerante (anticongelante)

El líquido refrigerante (anticongelante) adecuado para radiadores de aluminio consiste en líquido refrigerante (anticongelante) concentrado mezclado con agua destilada en una determinada proporción. Si la temperatura ambiente es inferior a la del punto de congelación del líquido refrigerante (anticongelante), utilice un refrigerante con mayor proporción de anticongelante. Utilice como anticongelante un producto con base etilén-glicol adecuado para radiadores de aluminio (líquido).

⚠ PELIGRO

No ingiera o inhale refrigerante (anticongelante): es venenoso. No coma, beba o fume cuando lo usa. Después de cada operación, lávese las manos, cara y cualquier parte de la piel que se haya expuesto al refrigerante. Si lo ingiere por error, contacte con un hospital de

inmediato. Si lo inhala, diríjase inmediatamente a una zona bien ventilada con aire fresco. En caso de que le salpique a los ojos, lávese inmediatamente con agua abundante y busque atención médica. Mantenga a los niños y mascotas alejados del refrigerante (anticongelante).

Cambio del refrigerante

Se debe cambiar regularmente el refrigerante de acuerdo con la tabla de mantenimiento periódico de este manual del usuario. Confíe esta tarea al Servicio de Asistencia Técnica de ZONTES.

Filtro del aire del motor y transmisión

El elemento filtrante del filtro del aire del motor se encuentra en el lado izquierdo de la rueda trasera. Si el filtro del aire del motor está obstruido por la suciedad, hará resistencia al paso del aire de admisión y disminuirá la potencia del motor.
Si el filtro del aire de la transmisión está obstruido por la suciedad, aumentará la resistencia al paso del aire y reducirá la disipación de calor de la correa, disminuyendo su vida de servicio.

⚠ ADVERTENCIA

Cambie el filtro del aire de la transmisión cada 6.000 km El elemento filtrante del filtro del aire del motor se debe cambiar cada 4.000 km Ambos elementos filtrantes se deben limpiar periódicamente según la tabla de mantenimiento. Si rueda en zonas húmedas o polvorientas, debe aumentar la frecuencia de mantenimiento y comprobar también con más frecuencia el tubo de drenaje de aceite.
Es peligroso rodar sin filtro del aire. Sin la obstrucción del elemento filtrante, las llamas del motor se pueden expandir al revés desde la cámara de combustión del motor al filtro del aire. Además, la suciedad puede entrar en el motor y causar daños mecánicos. No haga funcionar el motor sin el elemento filtrante.

Compruebe los elementos filtrantes del filtro del aire del motor y transmisión siguiendo estos pasos:
1. Como se muestra en la figura anterior, compruebe si el tubo de drenaje de aceite del filtro de aire acumula suciedad o agua. Si encuentra suciedad o agua, retire la abrazadera de la figura siguiente con unos alicates, extraiga el tapón negro y vuelva a

colocar el tapón después de drenar los líquidos contenidos.

⚠ ADVERTENCIA

Si el tubo de drenaje de aceite acumula mucha suciedad, compruebe si está muy sucio el elemento filtrante del filtro del aire del motor y cámbielo si fuese necesario.

2. Retire las dos pestañas de unión.

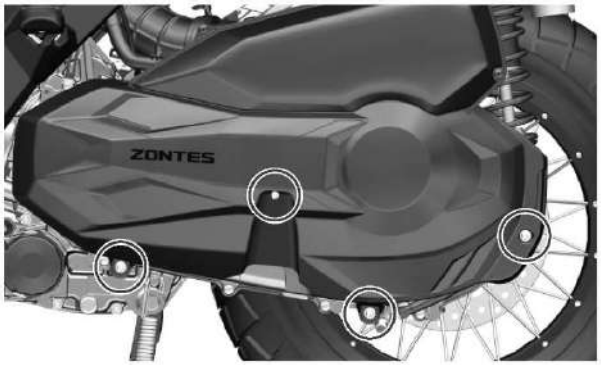

3. Retire los cuatro tornillos y saque la tapa izquierda de la transmisión.

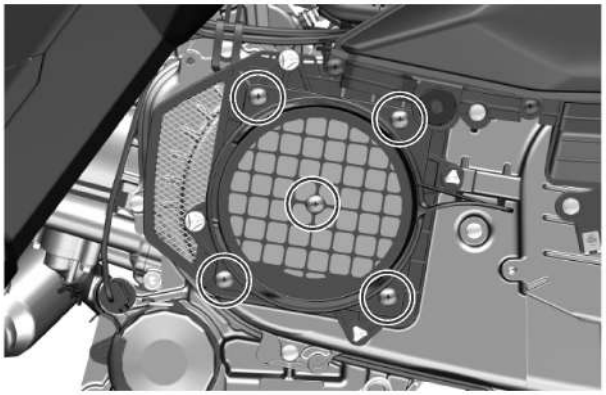

4. Retire los cinco tornillos, retire el elemento filtrante del filtro del aire de la transmisión y cámbielo por uno nuevo.

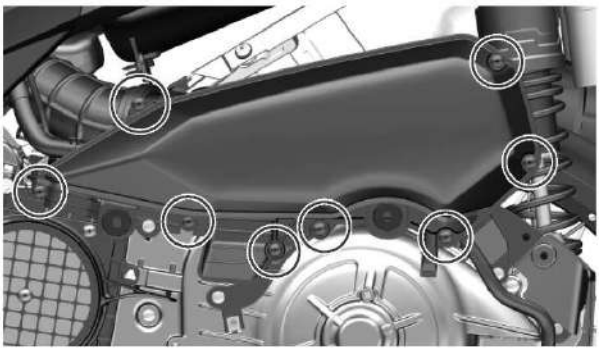

5. Retire los 10 tornillos de las figuras anteriores y retire la tapa del filtro del aire del motor.

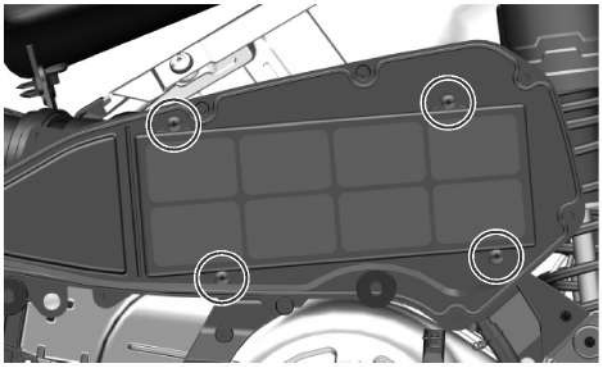

6. Retire los 4 tornillos, saque el elemento filtrante, y sople la suciedad desde el lado interior del elemento filtrante con una pistola de aire comprimido.
7. Compruebe si el elemento filtrante está dañado y cámbielo por uno nuevo si fuese necesario.
8. Vuelva a montarlo todo en el orden inverso al de desmontaje.

⚠ ATENCIÓN

Si el elemento filtrante del filtro del aire del motor no está montado en la posición correcta, el polvo entrará en el motor y lo dañará. Asegúrese de montar el elemento filtrante en la posición correcta. Además, cuando lave el vehículo, evite que el agua entre en el filtro del aire. Si ha entrado agua en el filtro del aire, se podrá drenar por el tubo de drenaje de aceite. Asegúrese de que no haya agua en el filtro del aire antes de usar el vehículo.

Comprobación del régimen de ralentí

Compruebe el régimen de ralentí del motor. Si fuese necesario, confíe este trabajo a un Servicio de Asistencia Técnica ZONTES.

Régimen de ralentí:
1.600±100 rpm

Asideras del pasajero

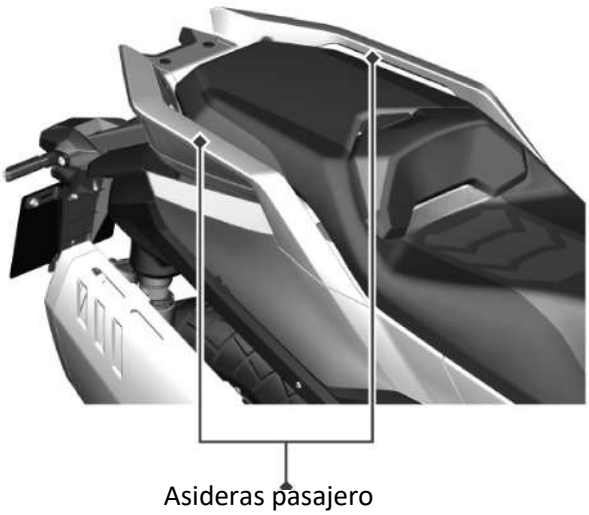

Si añade un portaequipajes trasero como accesorio, no supere la carga máxima.

Carga máxima del portaequipajes:
10 kg

Caballete lateral

Cuando el caballete lateral está extendido o apoyado, el interruptor de seguridad del caballete lateral cortará el encendido y el motor se parará. Tampoco funcionará el motor de arranque hasta que lo recoja.

⚠ ATENCIÓN

Compruebe que el caballete lateral funciona libremente. Si el caballete lateral está rígido o chirría, limpie la

zona del pivote y engrase el tornillo pivote con aceite lubricante.
Compruebe si el muelle está dañado o ha perdido elasticidad.

Comprobación del juego libre del acelerador

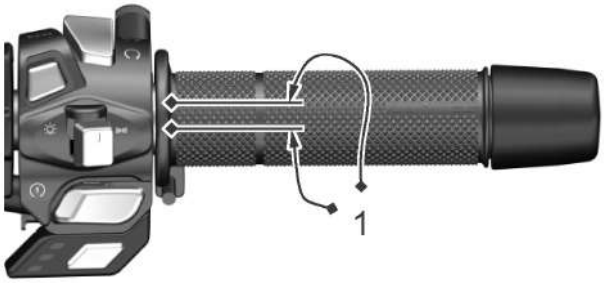

1: Juego libre del puño del acelerador

Juego libre del acelerador: 2,0 – 4,0 mm

Ajuste de la posición del manillar

Posición trasera

Fig.1

Posición delantera

Fig.2

Fig.3

Fig.4

El manillar viene montado de serie en la posición trasera (Fig. 1), y se puede ajustar 25 mm más adelantado invirtiendo las torretas del manillar (Fig. 2).
Los pasos para el ajuste del manillar son los siguientes:
1. Retire los 4 tornillos de fijación del manillar (círculos de la Fig. 3).
2. Retire los 2 tornillos de fijación por la parte inferior de la tija superior de la horquilla (círculos de la Fig. 4).
3. Invierta las torretas del manillar para la nueva posición y vuelva a montarlo todo.

⚠ ATENCIÓN

Cuando vuelva a montarlo, tenga en cuenta que los 2 tornillos de fijación

de la parte inferior de la tija superior cuentan con bloqueador de rosca azul y están apretados con un par de apriete de 60 Nm.
La tija superior de la horquilla está conectada con dos tornillos M8 a las barras y cuatro tornillos a las torretas del manillar con un par de apriete de 25 Nm.

Tapón del depósito de gasolina

El depósito de gasolina se encuentra delante del asiento. Al abrir el tapón del depósito de gasolina, compruebe que el interruptor cortacorrientes del motor esté apagado. El vehículo debe estar activado para abrir el tapón del depósito de gasolina. Mueva hacia atrás la pestaña pequeña para abrir el tapón del depósito de gasolina.

Tipo de combustible:
Gasolina sin plomo
Octanaje del combustible:
> 95 octanos E5
Capacidad del depósito:
17,5 litros (consumo 3,5 l/100 km)

Al repostar, ajuste el ángulo de la pistola del surtidor para que apunte hacia el interior del depósito de gasolina antes de repostar. No apunte la pistola del surtidor contra el deflector de la boca del depósito de gasolina, para evitar salpicaduras de gasolina.

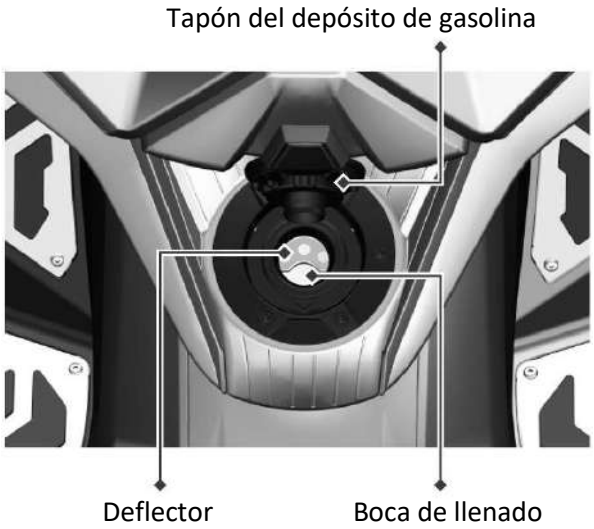

⚠ ATENCIÓN

No lave el depósito de combustible con agua a presión para evitar que entre en el interior.

Si no puede abrir el tapón del depósito porque está atascado, presiónalo con fuerza hacia abajo e intente abrirlo después de desactivar el vehículo y volver a activarlo.

No toque la boquilla de la pistola del surtidor con la boca del depósito cuando reposte para evitar daños en el depósito y fugas de gasolina.

⚠ PELIGRO

No desborde el combustible en los repostajes ya que puede salpicar al motor que está a alta temperatura. El nivel de gasolina no debe exceder el deflector de la boca de llenado, de lo contrario se desbordará por dilatación térmica y dañará los componentes del vehículo.

Pare el motor cuando reposte, asegúrese que el interruptor cortacorrientes está en OFF y no haga llamas en las proximidades.

Tome precauciones en los repostajes, de lo contrario provocará incendios o inhalará los vapores de la gasolina. Cuando reposte, hágalo en una zona ventilada. Asegúrese que el motor está parado, evite salpicaduras de gasolina, llamas, y asegúrese que no hay fuentes de calor en las proximidades. Evite inhalar los vapores de la gasolina. Mantenga a los niños y mascotas alejados en los repostajes.

Uso del freno de estacionamiento

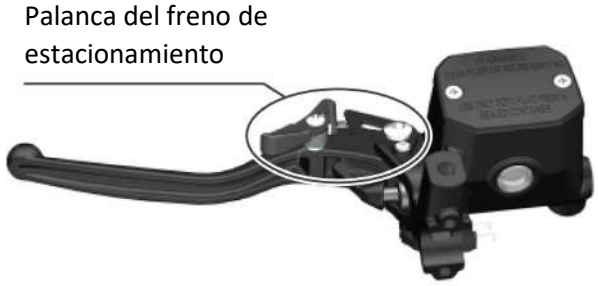

Por seguridad al estacionar en una pendiente, utilice el freno de estacionamiento que incorpora su vehículo. El procedimiento es el siguiente:

1. Accione la maneta del freno trasero y, sin liberarlo, empuje la palanca del freno de estacionamiento para que enganche con la muesca de la maneta y quede bloqueada. Puede liberar la maneta y la moto quedará frenada.

2. Antes de iniciar la marcha, libere el freno de estacionamiento accionando la maneta del freno trasero.

Nota: Antes de mover el vehículo libere la palanca del freno de estacionamiento. De lo contrario, la rueda trasera quedará frenada, lo que puede causar fallos o daños en el sistema de frenos.

3. La función del freno de estacionamiento es solo para un uso temporal (p.e., aparcamiento temporal en una pendiente, apertura de la puerta de un garaje en pendiente o espera en un semáforo). El uso prolongado del freno de estacionamiento afectará al rendimiento del freno y a su vida útil ya que puede reducir la presión en los latiguillos. Se recomienda su uso en un tiempo máximo de 15 minutos

Ajuste de la horquilla

Ajuste de la compresión

El mando de ajuste de la compresión de la horquilla (COMP) se puede girar con un destornillador de punta plana y el rango de ajuste es de 4 vueltas.
La posición estándar se encuentra girando el mando a tope en la dirección "-" y luego girándolo en la dirección "+" 2 vueltas. En la versión “low-seat” de baja altura de asiento, la posición estándar se encuentra girando el mando a tope en la dirección "-" y luego girándolo una vuelta en la dirección "+".
Gire el mando en la dirección "+" para aumentar la resistencia hidráulica en compresión (más dura) y gírelo en la dirección "-" para disminuir la resistencia hidráulica en compresión (más blanda).

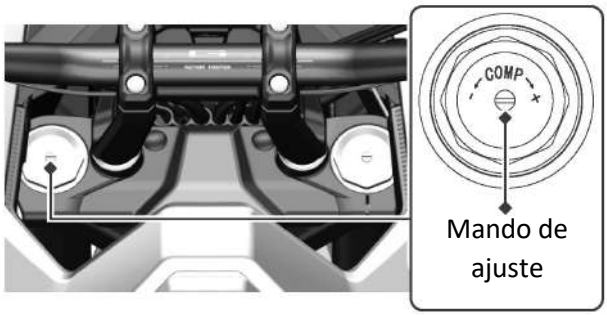

⚠ ATENCIÓN

No fuerce girando el mando de ajuste más allá del límite.

Ajuste de la extensión

El mando de ajuste de la extensión o recuperación de la horquilla (TEN) se puede girar con un destornillador de punta plana y el rango de ajuste es de 4 vueltas.
La posición estándar se encuentra girando el mando a tope en la dirección "-" y luego girándolo en la dirección "+" 2 vueltas. En la versión “low-seat” de baja altura de asiento, la posición estándar se encuentra girando el mando a tope en la dirección "-" y luego girándolo una vuelta en la dirección "+".
Gire el mando en la dirección "+" para aumentar la resistencia hidráulica en extensión (más dura) y gírelo en la dirección "-" para disminuir la resistencia hidráulica en compresión (más suave).

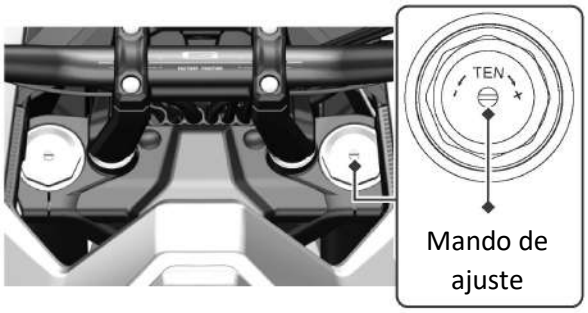

⚠ ATENCIÓN

No fuerce girando el mando de ajuste más allá del límite.

Ajuste del amortiguador

Se puede ajustar la fuerza de precarga del muelle de los amortiguadores según las preferencias del piloto, carga, estilo de conducción y estado de la carretera.

Para ajustar la precarga del muelle de los amortiguadores, suba el vehículo sobre su caballete central y use la herramienta adecuada para rotar el almenado de ajuste de la precarga a la posición deseada:

Sentido horario: Aumenta la precarga (suspensión más dura).

Sentido antihorario: Disminuye la precarga (suspensión más blanda).

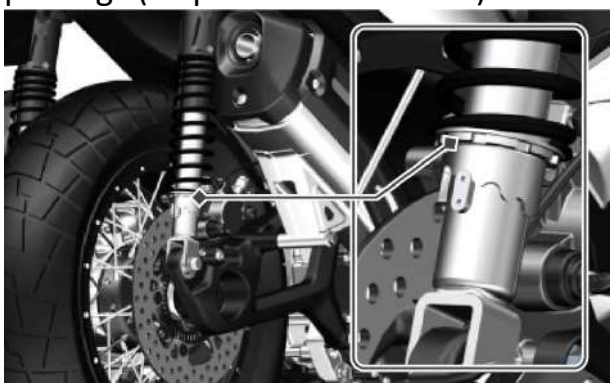

⚠ ATENCIÓN

Ajuste la precarga de ambos amortiguadores en la misma posición.

Correa

Consulte con el Servicio de Asistencia Técnica Zontes para realizar las comprobaciones y cambios regulares según las indicaciones del Plan de Mantenimiento.

⚠ ATENCIÓN

Antes de montar la tapa del cárter izquierdo, se recomienda aplicar una fina capa de aceite en la superficie de la junta tórica de los dos cojinetes para facilitar un montaje suave de la tapa del cárter izquierdo. Si aplica demasiado aceite, retire el exceso de aceite con un trapo limpio para evitar que el aceite entre en contacto con la correa y cause que patine.

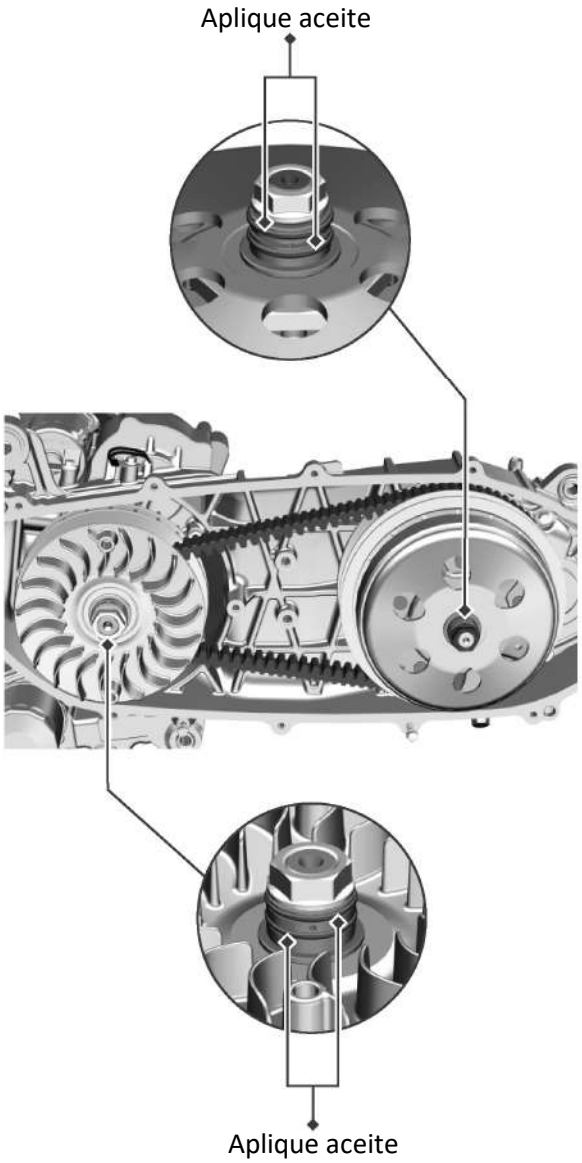

Neumáticos

Comprobación de la presión de los neumáticos

Controle la presión de los neumáticos antes de cada uso por terrenos irregulares y cuando vuelva a la carretera. Si solo conduce por carretera, controle la presión al menos una vez al mes o cuando note que los neumáticos no tienen suficiente presión.
Controle la presión de los neumáticos con los neumáticos fríos.

Presión de neumáticos recomendada:
Rueda delantera:
230 kPa
Rueda trasera:
230 kPa

Comprobación de daños

Compruebe si los neumáticos presentan cortes, grietas, tejido interior expuesto, o clavos u otros objetos incrustados en el costado o banda de rodadura. Revise también si los flancos laterales de los neumáticos presentan cualquier bulto anómalo.

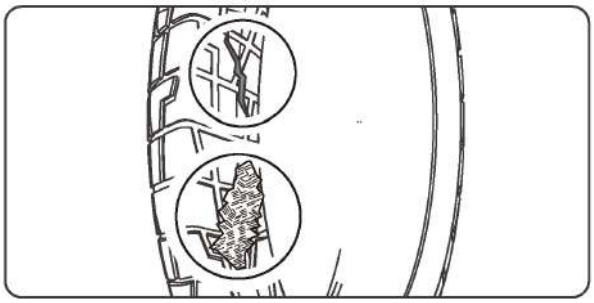

Desgastes anómalos

Compruebe si las superficies de contacto de los neumáticos presentan signos de un desgaste anómalo.

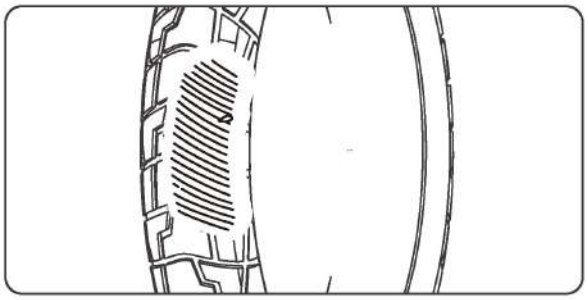

Comprobación de la profundidad de la huella

Compruebe las marcas de desgaste de la banda de rodadura. Si las marcas de desgaste se enrasan con la superficie de la banda de rodadura, cambie los neumáticos inmediatamente. Para una conducción segura, los neumáticos se deben cambiar cuando se alcanza la profundidad mínima de desgaste.

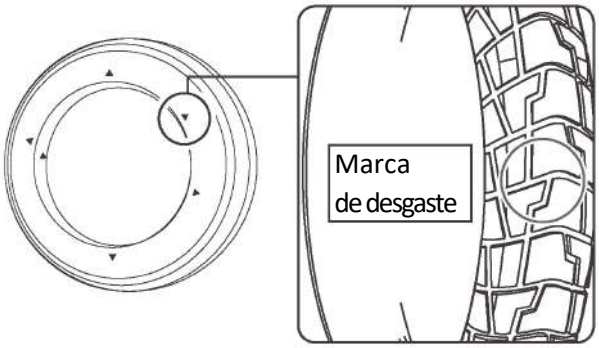

Cambio de los neumáticos

Cambie sus neumáticos en un taller especializado.
Consulte en la sección de "Características técnicas" las dimensiones, índices de velocidades y cargas homologados, presiones y la profundidad mínima de la huella de la banda de rodadura.

Siempre que cambie sus neumáticos, siga estos consejos:

- Utilice los neumáticos recomendados o equivalentes con las mismas dimensiones, índices de velocidades y cargas.
- Después de montar los neumáticos, equilíbrelos y alinee las ruedas.
- No monte una cámara dentro de los neumáticos tubeless de esta motocicleta. El calor excesivo puede provocar que la cámara explote.
- Esta motocicleta solo puede utilizar neumáticos tubeless. Las llantas están diseñadas para utilizar neumáticos tubeless y, al acelerar o frenar con fuerza, los neumáticos con cámara pueden deslizarse sobre las llantas desgarrando la válvula de la cámara y provocando una rápida despresurización.

⚠ PELIGRO

Si monta neumáticos no homologados pueden afectar a la manejabilidad y estabilidad, provocando accidentes que pueden causar graves lesiones e incluso la muerte. Asegúrese de utilizar neumáticos con las dimensiones y tipos recomendados en este Manual del Usuario.

Comprobación de llantas y válvulas

Antes de cada uso, compruebe si las llantas están dañadas y si los radios están flojos. Además, también debe comprobar la posición de la válvula.

⚠ ADVERTENCIA

Si rueda con neumáticos muy desgastados o a presiones incorrectas pueden provocar accidentes con graves daños o incluso la muerte. Infle los neumáticos con las presiones recomendadas en este Manual.

Llantas y radios

Para garantizar el funcionamiento seguro del vehículo, es necesario verificar que las ruedas estén perfectamente redondeadas y que la tensión de los radios sea la adecuada. Unos radios flojos y la pérdida de redondez de las ruedas pueden provocar inestabilidad a altas velocidades y pueden causar una pérdida de control.

No es necesario retirar las ruedas al realizar el trabajo de mantenimiento recomendado de la siguiente manera:

1. Compruebe si la llanta y los radios están dañados.
2. Apriete los radios flojos con el par de apriete adecuado. Se recomienda que lo haga un Servicio de Asistencia Técnica ZONTES.
3. Gire la rueda lentamente para ver si "bambolea". Si esto ocurre, significa que la llanta no es redonda. Si el temblor es evidente, lleve la motocicleta a un Servicio de Asistencia Técnica ZONTES para su reparación.

Frenos

Comprobación del líquido de frenos

1. Suba el vehículo sobre su caballete central en una superficie plana y estable.
2. Rueda delantera: Compruebe que el depósito de líquido de frenos de la bomba derecha esté nivelado y que el nivel del líquido se encuentre por encima de la marca del límite inferior. Rueda trasera: Compruebe que el depósito de líquido de frenos de la bomba izquierda esté nivelado y que el nivel del líquido se encuentre por encima de la marca del límite inferior.
3. Si el nivel del líquido de frenos en cualquier depósito está por debajo de la marca de nivel de límite inferior, o el juego libre de la maneta y pedal del freno exceden del límite, se debe verificar el desgaste de las pastillas de freno. Si las pastillas de freno no están desgastadas, puede haber fugas de líquido de frenos. Confíe la reparación a un Servicio de Asistencia Técnica ZONTES.

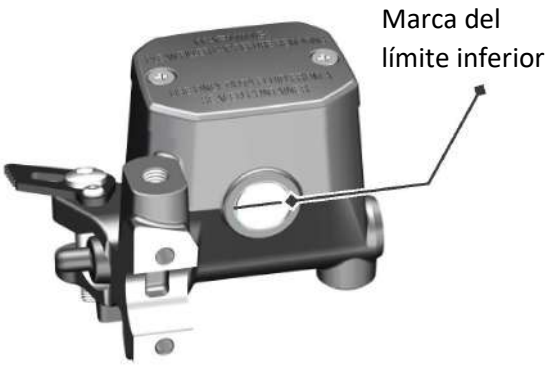

Bomba de freno trasera

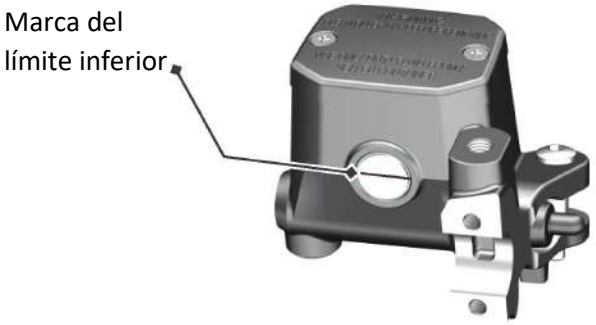

Bomba de freno delantera

Comprobación de las pastillas

Compruebe el estado de los indicadores de desgaste de las pastillas de freno. Si la pastilla de freno de la rueda delantera o trasera está desgastada hasta la parte inferior de la marca indicadora, se debe cambiar.

Pinza del freno delantero

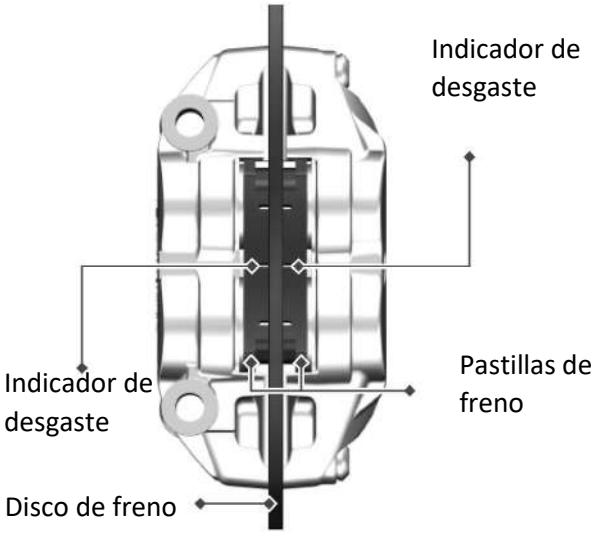

Pinza del freno trasero

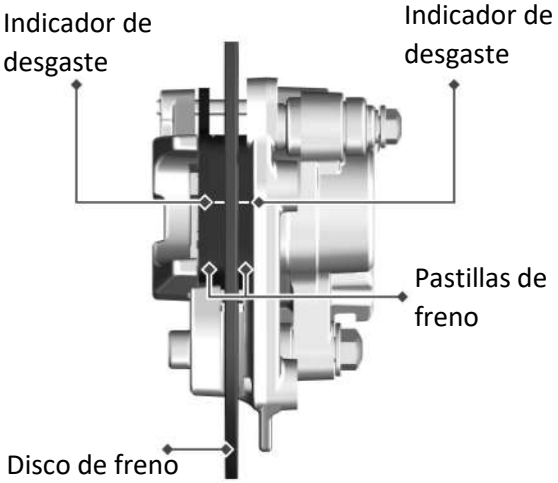

En la rueda delantera, compruebe las pastillas de freno desde la parte delantera de la pinza de freno (recuerde comprobar las pinzas de freno izquierda y derecha).

En la rueda trasera, compruebe las pastillas de freno desde la parte trasera derecha de la motocicleta. Si es necesario el cambio de pastillas, consulte con el Servicio de Asistencia Técnica ZONTES.

Para cambiar las pastillas de freno, deberá hacerlo por parejas a la vez.

Ajuste del haz del faro

1. El faro tienen dos ajustes independientes, a la izquierda y a la derecha, que son visibles desde la parte inferior de la parte delantera del vehículo. (Ajuste de altura de los faros izquierdo y derecho)

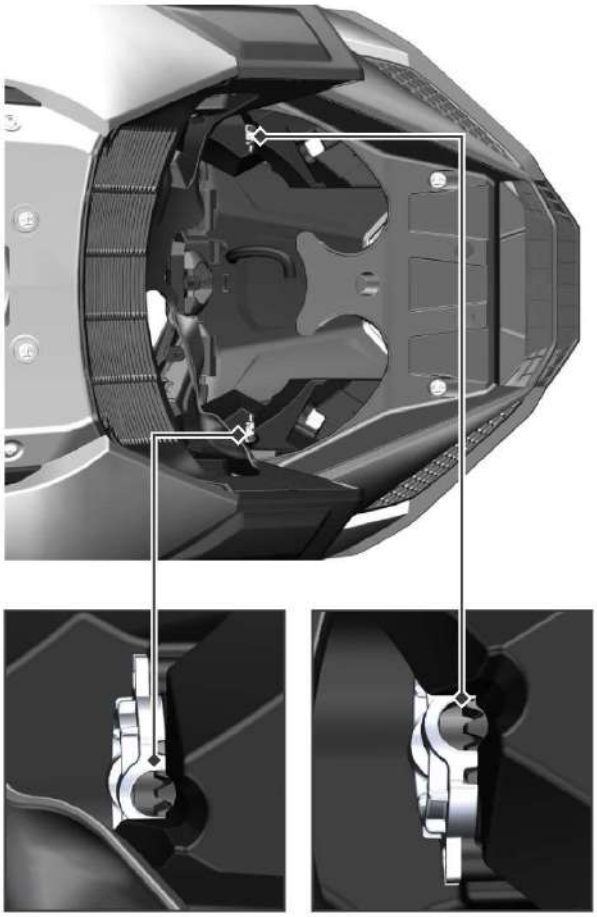

2. Utilice un destornillador de estrella de 6x150-200 e introdúzcalo en el orificio de ajuste. Disminuya la altura del haz girándolo en sentido antihorario y auméntelo en sentido horario. Al ajustar, debe girar el manillar en la dirección correspondiente para disponer de más espacio para facilitar la operación.

Montaje de dispositivos eléctricos

El vehículo cuenta de serie con un conector para añadir un inmovilizador y el conector de diagnóstico OBD.

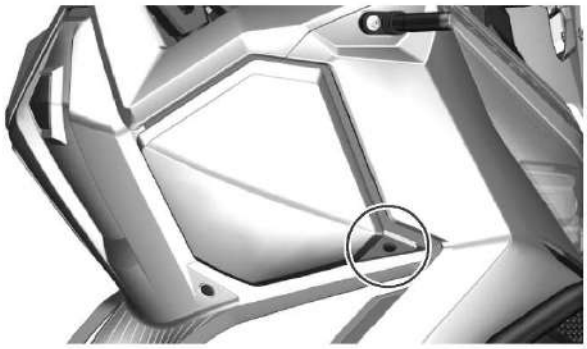

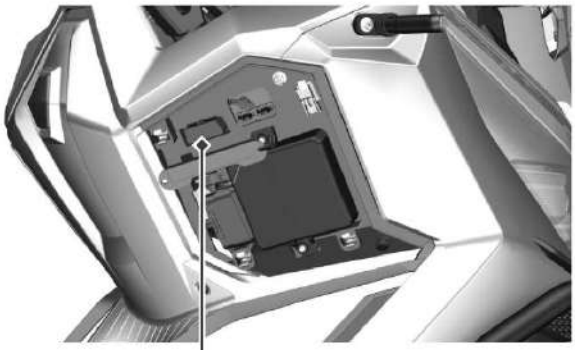

Conector de diagnósticos OBD

El conector de diagnósticos OBD se localiza detrás de la tapa derecha. Retire la pestaña de unión en la tapa, retire la tapa exterior y podrá ver el conector de diagnósticos OBD.

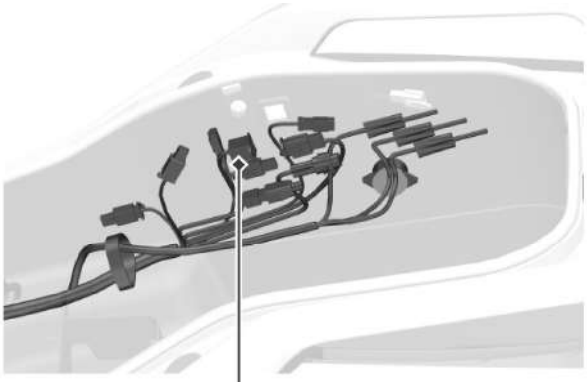

Conector para el inmovilizador

El conector para el inmovilizador se encuentra por el lado derecho de la parte trasera y es visible cuando se retira el recipiente del compartimento de carga.

⚠ ADVERTENCIA

No conecte navegadores GPS, focos antiniebla y otros dispositivos eléctricos directamente a los polos positivo y negativo de la batería.

No despliegue cableados eléctricos en las proximidades de la batería.

La instalación de dispositivos eléctricos debe alejarse más de 30 cm de la ECU de la EFI, combinación de relés y controlador del PKE.

No modifique la instalación eléctrica. Las consecuencias que de ello se deriven correrán a cargo del usuario.

El consumo de potencia eléctrica de los equipos auxiliares no debe superar los 60W. No utilice focos cuando el motor está parado.

Fusibles

Los fusibles y fusibles de repuesto se encuentran bajo la liberación rápida del depósito izquierdo y son accesibles cuando se retiran las dos uniones.

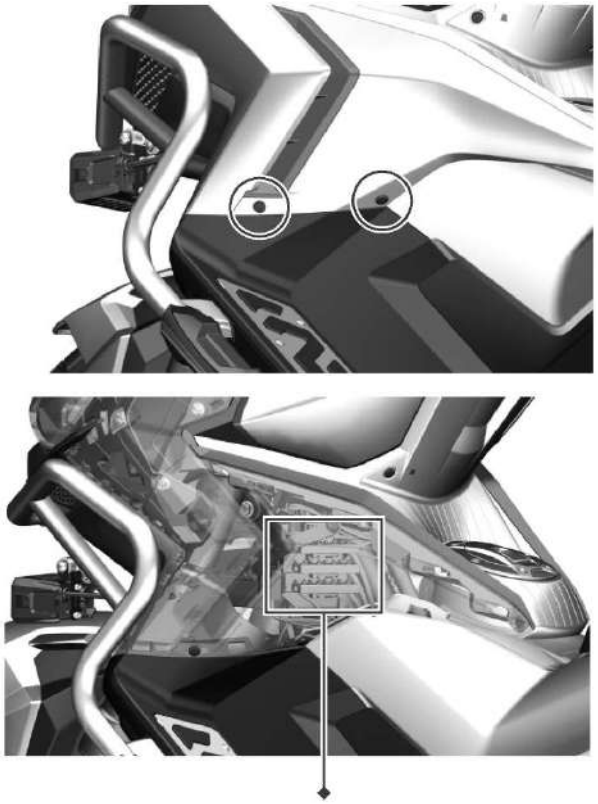

El relé de arranque se encuentra bajo el escudo frontal junto a la batería (ver página 57).

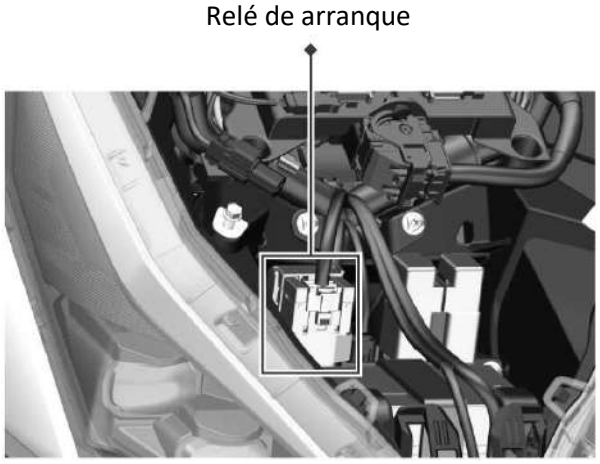

Los fusibles empleados son: fusible LCM, fusible ECM, fusible de la alimentación normal, fusible del motor del ABS, fusible de la ECU del ABS, fusible de la bomba de gasolina, fusible de arranque, fusible del ABS, fusible auxiliar, otros fusibles y cuatro fusibles de repuesto.

- El fusible principal protege todos los circuitos.
- El fusible ECM protege los dispositivos eléctricos como el ECM, relés ECM y relé de la bomba de gasolina.
- El fusible de la protección de suministro constante de energía para el electroventilador, panel de instrumentos y conector del inmovilizador.
- El fusible del motor del ABS protege el motor del ABS.
- El fusible de la ECU del ABS protege la ECU del ABS.
- El fusible de la bomba de gasolina protege el circuito de la bomba de gasolina.
- El fusible de arranque protege el circuito de arranque.
- El fusible del ABS protege el controlador del ABS.
- El fusible auxiliar protege los componentes auxiliares (luces de posición delantera y trasera, intermitentes, luz de freno, luz de la matrícula, claxon y ráfagas).
- Otros fusibles protegen el interruptor cortacorrientes (excepto los interruptores de bloqueo de la dirección), panel de instrumentos, parabrisas y conector del inmovilizador).

⚠ PELIGRO

No utilice fusibles distintos a los especificados ni puentes directos, de lo contrario podrá dañar el circuito eléctrico e incluso provocar un incendio o pérdidas de potencia del motor.

⚠ ATENCIÓN

Preste atención al amperaje de los fusibles. No recurra a alambres metálicos. Si se funde un fusible con frecuencia, es síntoma de que el problema persiste. Confíe en el Servicio de Asistencia Técnica ZONTES.

Resolución de problemas

La resolución de problemas le ayuda a encontrar la causa de un problema.

⚠ ADVERTENCIA

Una mala reparación o ajuste incorrecto pueden dañar el vehículo sin que se determine la causa del fallo. Esos daños no se pueden garantizar. Si no está seguro de cómo repararlo, confíe en un Servicio de Asistencia Técnica ZONTES.

Antes de intentar solucionar un problema, consulte con el Servicio de Asistencia Técnica ZONTES que le ayudará a resolverlo. Si el motor no arranca, siga las comprobaciones que se indican a continuación para determinar la causa.

Comprobación del sistema de alimentación

Si se ilumina el testigo de fallo del motor, hay un problema con el sistema de inyección de combustible. Lleve la motocicleta al Servicio de Asistencia Técnica ZONTES.

El motor ha perdido potencia

Cuando la potencia del motor o el régimen máximo disminuye de forma significativa, puede ser que el sistema de alimentación esté bloqueado y el motor no funcione correctamente. Diríjase al Servicio de Asistencia Técnica ZONTES para su comprobación.

⚠ PELIGRO

No utilice fusibles distintos a los especificados ni puentes directos, de lo contrario podrá dañar el circuito eléctrico e incluso provocar un incendio o pérdidas de potencia del motor.

El motor no funciona

El motor arranca correctamente. Durante el funcionamiento, si se ilumina el testigo de fallo del motor en naranja, indica que el sistema EFI no funciona correctamente. Póngase en contacto con el Servicio de Asistencia Técnica ZONTES para comprobar el sistema EFI.

⚠ ADVERTENCIA

El bloqueo del sistema de alimentación se puede deber a un combustible contaminado.

En un vehículo nuevo o si se queda sin combustible, no intente arrancarlo. Asegúrese de arrancarlo después de repostar combustible. De lo contrario, la bomba de gasolina funcionará en seco afectando gravemente a su vida útil.

Catalizador

El catalizador reduce eficazmente los contaminantes emitidos por su vehículo y proteger el medio ambiente.

La vida útil del catalizador está condicionada a la utilización de gasolina sin plomo, No utilice gasolina con plomo en su vehículo, porque el plomo desactivará el componente de reducción del sistema de conversión del catalizador.

Si el motor no se arranca de manera efectiva o no se refrigera lo suficiente durante mucho tiempo, provocará que la gasolina y los gases de escape se acumulen y se quemen en el catalizador, lo que hará que el catalizador se sobrecaliente, y se dañará permanentemente la capacidad de conversión del catalizador: no mantenga un régimen alto del motor durante mucho tiempo.

Limpieza de los depósitos de carbonilla

Para minimizar los depósitos de carbonilla, se recomienda lo siguiente:

1. Si el vehículo rueda durante mucho tiempo. Si rueda por debajo de las 5.000 rpm, se recomienda limpiar los depósitos de carbón cada 5.000 kilómetros o cada 6 meses. Si el vehículo rueda regularmente por encima de las 5.000 rpm y se calienta lo suficiente, el kilometraje de eliminación de carbón se puede ampliar a cada 10.000 km o cada 12 meses.
2. Si el vehículo tiene dificultad para arrancar, debe retirar la bujía para limpiarla y se debe realizar el procedimiento de limpieza de los cilindros: active el vehículo, accione la maneta del freno trasero, mantenga el acelerador completamente abierto durante 3 segundos y luego pulse el botón de arranque durante 3 segundos.

Hay varias maneras de limpiar los depósitos de carbonilla:

1. Barrido con aire para limpiar los depósitos de carbonilla. En marcha, cuando las condiciones lo permitan, acelere para aumentar el régimen del motor a más de 7.000 rpm durante poco más de 2 minutos, lo que permite limpiar eficazmente los depósitos de carbonilla mediante un barrido de alta velocidad.
2. Utilice combustible premium de alto octanaje para limpiar los depósitos de carbonilla. Reposte este tipo de combustible, pero no se recomienda usarlo con frecuencia. El uso frecuente puede provocar daños en los conductos de suministro de combustible.

3. Utilice un producto limpiador para el cuerpo de mariposa para eliminar los depósitos de carbonilla. Retire el cuerpo de mariposa sin desmontar el resto de los sensores, de lo contrario provocará un régimen de ralentí anómalo. Rocíe una pequeña cantidad de agente limpiador del cuerpo de mariposa por su interior y alrededor de la válvula de mariposa, y limpie los depósitos de carbonilla en el motor paso a paso con un trapo limpio.

Precauciones con la EFI

1. Antes de montar la batería en un vehículo nuevo, es necesario comprobar que el conector del cableado de la EFI esté firmemente conectado, incluida la instalación de la sonda lambda, y que se haya añadido gasolina.
2. Al montar la batería, debe apretar firmemente con herramientas los cables a los terminales positivo y negativo de la batería. No los apriete a mano.
3. Rellene el depósito de combustible con al menos 3 litros de gasolina, de lo contrario afectará el funcionamiento normal del sistema EFI. Rellene el combustible lo antes posible cuando el volumen de combustible sea inferior a 1 litro.
4. Cuando la batería se reinstala, el vehículo se apaga durante el arranque o la conducción, la batería ha estado desconectada, el ralentí es inestable, los fusibles han sido desconectados y conectados, puede ser necesario reiniciar el sistema de inyección EFI. Siga los siguientes pasos para realizar el proceso: active la motocicleta y el interruptor cortacorriente, suba la motocicleta al caballete central y presione el freno, arranque el vehículo y suba a más de 3000 rpm, suelte el acelerador, desconecte el interruptor cortacorriente y desactive la motocicleta. Active el vehículo pasados 5 segundos.

5. Si el vehículo se deja parado durante mucho tiempo (más de 3 horas), asegúrese de que la bomba de gasolina complete la presión de funcionamiento antes de comenzar (es decir, todo el

vehículo está activado, interruptor cortacorrientes en ON y espere hasta que el zumbido en el depósito de combustible se pare).

6. Si el motor sigue sin arrancar después de varios intentos, es posible que el cilindro se haya ahogado por lo que se debe proceder al procedimiento de limpieza del cilindro: abra el acelerador por completo y pulse el botón de arranque durante 3 segundos.

7. Si el testigo de la batería parpadea, significa que el voltaje de la batería es demasiado bajo: cargue la batería. Un voltaje muy bajo puede provocar que los componentes de la EFI no funcionen correctamente, que no se pueda arrancar o que sea difícil arrancar, que la potencia sea insuficiente, etc.

⚠ PELIGRO

No arranque el motor en un vehículo nuevo o con poca gasolina en el depósito de combustible. Asegúrese que haya suficiente combustible antes de arrancar. De lo contrario, la bomba de gasolina funcionará en seco y afectará a su vida útil.

⚠ ADVERTENCIA

No conecte o desconecte los conectores del cableado con la motocicleta activada. No limpie los conectores de los componentes de la EFI con agua.

⚠ ATENCIÓN

Con el motor en marcha, el testigo de fallo del motor estará apagado. Si parpadea indica que hay un fallo histórico; no tiene importancia y se apagará por sí solo en el futuro.

Durante el funcionamiento del motor, si el testigo de fallo del motor se ilumina, significa que hay un fallo en los componentes de la EFI que necesita ser eliminado.

Puede leer el código de fallo directamente en la página de información de fallos en el menú del panel de instrumentos.

Código QR para descargar la App Zontes Smart para Android. En IOS, busque "ZONTES SMART" en "APP Store" para descargar e instalar la instalación.
Es esencial conceder permiso a las distintas solicitudes que aparecerán durante el proceso.

La App Zontes Smart estará disponible según el país y versión del vehículo.

Condiciones para el apagado del testigo de fallo del motor:

1. Borrado manual de fallos históricos y reinicio de la ECU: active el vehículo, encienda y apague el interruptor

cortacorrientes más de cinco veces seguidas (encendido y apagado es una vez). Si el interruptor cortacorrientes está en ON y el testigo de fallo del motor está apagado, significa que la ECU se ha reiniciado correctamente.

2. Use la herramienta de diagnóstico para borrar el código de avería: Después de activar el vehículo, abra el asiento, conecte la herramienta de diagnóstico al conector OBD y borre el código de fallo siguiendo las instrucciones de la herramienta de diagnóstico.

⚠ ADVERTENCIA

Si el testigo de fallo en la inyección no se ilumina con el motor en marcha, pero parpadea cuando se para el motor, es debido a un fallo histórico y no tiene importancia en el funcionamiento del vehículo. En el futuro desaparecerá.

Códigos de fallos (I)

Nº de serie	Código de fallo	Descripción del código de fallo
1	P0571	Anomalía en el circuito de la señal de luz de freno
2	P0118	Tensión muy alta en el circuito del sensor de temperatura del refrigerante
3	P0117	Tensión muy baja en el circuito del sensor de temperatura del refrigerante
4	P0121	Señal irracional en 1-2 del sensor de posición del acelerador electrónico
5	P0123	Tensión muy alta en el circuito de la señal 1 del sensor de posición del acelerador electrónico
6	P0122	Tensión muy baja en el circuito de la señal 1 del sensor de posición del acelerador electrónico
7	P0223	Tensión muy alta en el circuito de la señal 2 del sensor de posición del acelerador electrónico
8	P0222	Tensión muy baja en el circuito de la señal 2 del sensor de posición del acelerador electrónico
9	P0108	Tensión muy alta en el sensor de presión en la tobera de admisión
10	P0107	Tensión muy baja en el sensor de presión en la tobera de admisión
11	P2106	Anomalía en el estado conductor del acelerador electrónico (cto.abto.)
12	P1568	Anomalía máxima en la comprobación del muelle de retorno
13	P1545	Anomalía desviación posición DVE
14	P1559	Anomalía en el autoaprendizaje en la posición del puente del acelerador
15	P1579	No se encuentran condiciones de autoaprendizaje en el acelerador
16	P1564	Condiciones de autoaprendizaje del acelerador no coinciden con la tensión
17	P1565	Anomalía de parada de reautoaprendizaje más baja del acelerador mecánico
18	P0262	Tensión muy baja en el circuito de control del inyector del cilindro 1
19	P0261	Tensión muy baja en el circuito de control del inyector del cilindro 1
20	P0201	Circuito abierto en el circuito de control del inyector del cilindro 1
21	P0322	Anomalía en la pérdida de señal del sensor RPM
22	P0031	Anomalía en la pérdida de señal del sensor RPM
23	P0032	Tensión muy alta en el calentador del sensor de oxígeno de la bancada 1
24	P0031	Tensión muy baja en el calentador del sensor de oxígeno de la bancada 1
25	P0113	Tensión muy alta en la tensión del circuito del sensor de temperatura del aire en admisión
26	P0112	Tensión muy baja en la tensión del circuito del sensor de temperatura del aire en admisión
27	P0629	Tensión muy alta en la tensión del circuito del sensor de temperatura del aire en admisión
28	P0628	Anomalía en el circuito de control del relé de la bomba de gasolina
29	P0627	Anomalía en el circuito de control del relé de la bomba de gasolina
30	P0692	Tensión muy alta en el circuito de control del electroventilador
31	P0691	Tensión muy baja en el circuito de control del electroventilador
32	P0480	Circuito abierto en el circuito de control del electroventilador
33	P0132	Tensión muy alta en la señal del sensor de oxígeno de la bancada 1
34	P0131	Tensión muy baja en la señal del sensor de oxígeno de la bancada 1

Códigos de fallos (II)

Nº de serie	Código de fallo	Descripción del código de fallo
35	P0134	Circuito abierto en la señal del sensor de oxígeno de la bancada 1
36	P060D	Anomalía plausible en la señal del acelerador secundario
37	P061C	Anomalía en la monitorización del régimen del motor secundario
38	P1527	Anomalía en la monitorización del corte de alimentación de seguridad primario
39	P1528	Anomalía en la monitorización del corte de alimentación de seguridad secundario
40	P1530	Anomalía por la causa de un corte de inyección irreversible (ICO) en la unidad de control electrónico ECU)
41	P061A	Anomalía en la monitorización del par secundario
42	P1573	Anomalía en la respuesta del Error de monitorización
43	P2123	Tensión muy alta en la señal del sensor 1 de posición del acelerador
44	P2128	Tensión muy alta en la señal del sensor 2 de posición del acelerador
45	P2122	Tensión muy baja en la señal del sensor 1 de posición del acelerador
46	P2127	Tensión muy baja en la señal del sensor 2 de posición del acelerador
47	P0651	Anomalía en el módulo 2 de suministro de alimentación de 5V
48	P2138	Señal implausible en el sensor de posición del acelerador
49	P0459	Tensión muy alta en el circuito de control de la válvula de purgado del cánister
50	P0458	Tensión muy baja en el circuito de control de la válvula de purgado del cánister
51	P0444	Circuito abierto en el circuito de control de la válvula de purgado del cánister
52	P0563	Tensión muy alta en el sistema de la batería
53	P06B8	Error Lectura/Escritura en el bloque NVM

ALMACENAMIENTO

Almacenamiento

Si su vehículo no se utiliza durante un período prolongado de tiempo, necesita un mantenimiento especial, requiriéndose materiales y equipos especiales. Por las razones anteriores, se recomienda que se dirija a un Servicio de Asistencia Técnica ZONTES para completar estos trabajos de mantenimiento.

Vehículo

Lave bien su vehículo. Sitúe su vehículo sobre su caballete lateral en una superficie plana. Gire el manillar a la izquierda, pulse y mantenga presionado el botón rojo en el manillar, se apagará el vehículo y se bloqueará automáticamente la dirección.

Combustible

La gasolina del depósito de combustible se vaciará en un recipiente mediante un sifón u otro método adecuado.

Motor

1. Retire la bujía, vierta una cucharada de aceite motor nuevo en el orificio de la bujía, vuelva a montar la bujía y haga girar el cigüeñal del motor unas cuantas veces pulsando el motor de arranque.
2. Drene el aceite motor y rellene con aceite motor nuevo.
3. Cubra la entrada de aire del filtro de aire y el escape del silenciador con un trapo que contenga aceite nuevo para evitar que entre humedad.

Batería

Consulte la sección sobre la batería para extraer la batería.
Limpie la superficie de la batería con agua jabonosa neutra y elimine el óxido de los terminales y de las uniones de los cables.
Guarde la batería en interior a una temperatura superior a 0ºC.

Mantenimiento

Una vez que la batería se encuentre fuera o totalmente desconectada del vehículo, utilice el cargador específico Zontes para cargarla cada dos meses.

Neumáticos

Ajuste la presión de los neumáticos a la presión recomendada.

Vehículo

1. Rocíe con un protector de goma sobre las superficies de las piezas de resina y goma.
2. Rocíe un producto antioxidante sobre las superficies de las piezas sin tratamiento superficial.
3. Aplique cera para automóviles sobre las superficies pintadas.

Método de rehabilitación

- Limpie a fondo el vehículo.
- Limpie con un paño la entrada del filtro de aire y la salida del silenciador.
- Drene el aceite motor. Cambie el cartucho del filtro de aceite y rellene con aceite motor nuevo.
- Retire la bujía. Haga girar el motor unas cuantas vueltas. Vuelva a montar las bujías.
- Vuelva a montar la batería consultando la sección sobre baterías.
- Confirme que el vehículo esté correctamente lubricado.
- Realice la comprobación siguiendo la sección sobre Comprobaciones Previas en este manual del usuario.
- Arranque el vehículo según se explica en este manual del usuario.

Prevención ante la corrosión

Es importante cuidar bien el vehículo y evitar la oxidación para que luzca como un vehículo nuevo después de muchos años.

Puntos clave para evitar la corrosión

Factores que provocan daños por oxidación: acumulación de sal, suciedad, humedad, productos químicos en carreteras saladas. Las superficies de las piezas pintadas se dañan por los impactos de pequeñas piedras o grava, o se raya por golpes y roces. Las carreteras con sal, brisa marina, contaminación industrial y elevada humedad pueden contribuir a aumentar la corrosión.

Cómo evitar la corrosión

1. Limpie su vehículo al menos una vez al mes. Intente mantener su vehículo limpio y seco.
2. Elimine la suciedad de la superficie del vehículo. Las sustancias como la sal, productos químicos, asfalto, resina de los árboles, excrementos de pájaros y emisiones industriales de las carreteras con sal pueden dañar su motocicleta. Elimine estos contaminantes lo antes posible. Si resulta difícil limpiar la motocicleta con agua, límpiela con un detergente. Se debe utilizar el detergente siguiendo los requisitos del fabricante del producto.
3. Limpie los daños en el vehículo lo antes posible. Compruebe meticulosamente la superficie de las piezas pintadas del vehículo para ver si hay daños. Si encuentra rebabas o rayaduras, repárelos de inmediato para evitar daños mayores. Si las rebabas y rayaduras ocupan toda la superficie de la pieza, llévela a un taller especializado recomendado por su punto de venta ZONTES para su reparación.
4. Guarde el vehículo en un lugar seco y ventilado. Si lava a menudo su vehículo en el garaje y la estaciona dentro, el local puede mantener la humedad. La alta humedad aumenta el óxido. Si no circula el aire, un vehículo mojado puede oxidarse incluso en ambientes cálidos.
5. Cubra el vehículo. Evite que el vehículo quede expuesta al sol directo, ya que, si se expone la pintura, las piezas de plástico se decolorarán y el panel de instrumentos se deteriorará. Utilice una funda transpirable de alta calidad para proteger el vehículo de los rayos ultravioleta del sol y reducir la

acumulación de suciedad y contaminación del aire. Los puntos de venta ZONTES le pueden ayudar a elegir la funda adecuada para su motocicleta.

Limpieza del vehículo

Siga las siguientes instrucciones para limpiar su vehículo:

1. Limpie la suciedad y el barro de la superficie del vehículo con agua fría. Puede utilizar una esponja suave o un cepillo suave. El uso de otros materiales rayará las partes exteriores.
2. Lave bien el vehículo con un detergente suave o jabón para automoción, una gamuza o un paño suave. La gamuza o el paño suave deben empaparse con frecuencia con el agente de limpieza. Si ha utilizado el vehículo en una carretera salada o cerca del mar, lávelo con agua fría inmediatamente después de su uso. Asegúrese de utilizar agua fría, ya que si no se acelerará la corrosión.

⚠ ADVERTENCIA

Evite la limpieza con spray y que el agua fluya a los siguientes puntos: mandos del manillar, bujías, tapas del depósito de combustible, sistema de inyección, bombas y depósitos de líquido de frenos.

No utilice agua a alta presión para limpiar el vehículo, cuerpo del acelerador, inyectores, y vaso de expansión.

3. Después de limpiar la suciedad de la superficie del vehículo, enjuague el resto del agente de limpieza con agua corriente.
4. Después de enjuagar, limpie el vehículo con un paño suave húmedo y sitúelo en un lugar fresco para que se seque.
5. Compruebe meticulosamente las superficies pintadas para detectar daños. Si los hay, repare la superficie dañada de la siguiente manera:
   - Lave la zona dañada y déjela secar
   - Seque bien la zona reparada
6. Compruebe periódicamente la superficie del vaso de expansión para comprobar su limpieza. Si observa una acumulación importante de suciedad, limpie la superficie con agua fría y un cepillo suave. Tenga cuidado de no dañar las superficies expuestas al calor.

⚠ ATENCIÓN

Después de lavar el vehículo o conducir con lluvia, puede aparecer el vaho en los faros. Encienda las luces del faro y haga que el calor disipe gradualmente la humedad. Arranque el motor para suministrar energía eléctrica a los faros y evitar que se descargue la batería. El vaho en los faros puede permanecer unos días.

⚠ ADVERTENCIA

No use productos de limpieza alcalinos o ácidos para limpiar la motocicleta. Tampoco use gasolina, líquido de frenos u otros disuelventes que dañarán el vehículo.

⚠ ADVERTENCIA

Evite limpiar las superficies pintadas del vehículo con los siguientes productos de limpieza:
Productos de limpieza para las superficies del motor, líquidos para lavar las campanas extractoras, productos para baños, limpiadores de carburadores, limpiadores de cadenas o cualquier producto que contenga ingredientes blanqueadores. Evite el contacto con limpiadores de disco y productos ácidos o alcalinos para evitar la corrosión.

Encerado del vehículo

· Después de la limpieza, se recomienda encerar y pulir, lo que no solo protege las piezas, sino que también las luce mejor.
· Utilice ceras y abrillantadores de automoción de alta calidad.
· Al utilizar ceras y abrillantadores de automoción, preste atención a las precauciones de uso del fabricante del producto.

Comprobación después de la limpieza

Para prolongar la vida útil del vehículo, lubríquelo siguiendo las instrucciones de la sección sobre lubricación.

⚠ PELIGRO

Es muy peligroso conducir el vehículo con los frenos húmedos ya que no proporcionan la potencia de frenado comparada con la de frenos secos. Después de lavar el vehículo, pruebe el sistema de frenos a baja velocidad. Si fuese necesario, accione los frenos para que las pastillas se sequen.

Transporte

El combustible se debe vaciar antes de transportar el vehículo. El combustible es extremadamente inflamable y puede explotar bajo determinadas condiciones.
Al drenar, almacenar o volver a llenar el combustible, no haga llamas ni chispas y hágalo en un lugar bien ventilado con el motor esté parado. Siga el siguiente procedimiento para el drenaje del combustible:
1. Pare el motor y desbloquee la dirección.
2. Utilice un sifón u otros métodos adecuados para drenar el combustible del depósito en un recipiente adecuado.

⚠ ADVERTENCIA

Cuando transporte el vehículo, asegúrese de drenar toda la gasolina del depósito par evitar peligros por derrames o fugas de combustible.

Números de serie

Los números de bastidor y motor son únicos y se utilizan para identificar su vehículo. Son necesarios al matricular su vehículo, como también en el pedido de accesorios o recambios. Anote estos números y guárdelos en un lugar seguro.

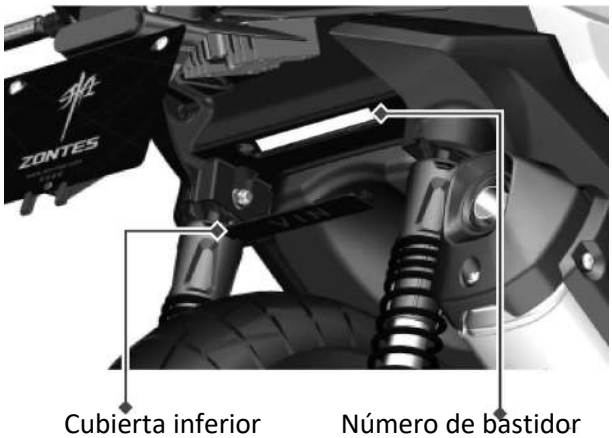

Retire la cubierta inferior del faldón trasero para descubrir el número de bastidor.

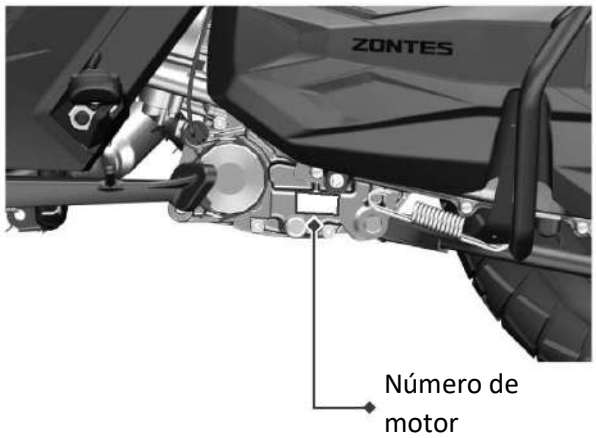

Placa de identificación

La placa de identificación está fijada a la parte inferior del bastidor delantero.

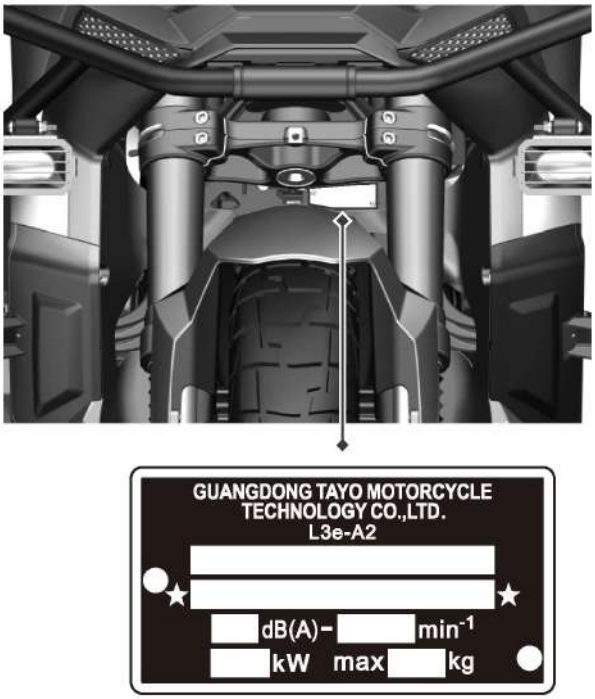

Dimensiones y pesos

Longitud	2.230 mm
Anchura	925 mm
Altura	1.370/1.470 mm
Distancia entre ejes	1.560 mm
Luz al suelo	180 mm (ver.alta) 155 mm (ver.baja)
Altura del asiento	795 mm (ver.alta) 770 mm (ver.baja)
Peso en seco	185 kg
Peso en orden de marcha	197 kg

Ciclo y sistema eléctrico

Ángulo dirección	37º
Neumático delantero	110/70-17
Neumático trasero	150/70-14
Encendido	Descarga inductiva
Bujía	LMAR8A-9
Batería	12V 6Ah
Fusibles	10A/15A/25A

Motor

Tipo	Monocilíndrico horizontal 4T
Refrigeración	Líquida
Diámetro	79 mm
Carrera	75 mm
Cilindrada	368 cc
Relación de compresión	11,8:1
Arranque	Eléctrico
Engrase	Salpicadura a presión
Potencia	28,5 kW
Embrague	Automático, centrífugo en seco
Cambio	Automático por variador continuo
Relación primaria	0,75-2,5
Relación final	7,471
Transmisión	Correa
Consumo modo económico	3,5 l/100 km (*)
Velocidad máxima	129 km/h

(*) Datos extraídos del laboratorio de homologación del vehículo

Alumbrado

Luces cortas	17W 12V
Luces largas	24W 12V
Posición delantera	3,4W 12V
Intermitentes delanteros	2,2W 12V
Posición trasera	1,8W 12V
Luz de freno	6,3W 12V
Iluminación matrícula	0,4W 12V
Intermitentes traseros	2,2W 12V
Luces antiniebla	21W 12V

Capacidades

Depósito gasolina	17,5 l
Capacidad aceite motor	2.000 cc
En los cambios con cartucho filtro	1.750 cc
En los cambios sin cartucho filtro	1.550 cc
Capacidad caja reductora	230 cc
En los cambios	200 cc

Esquema eléctrico

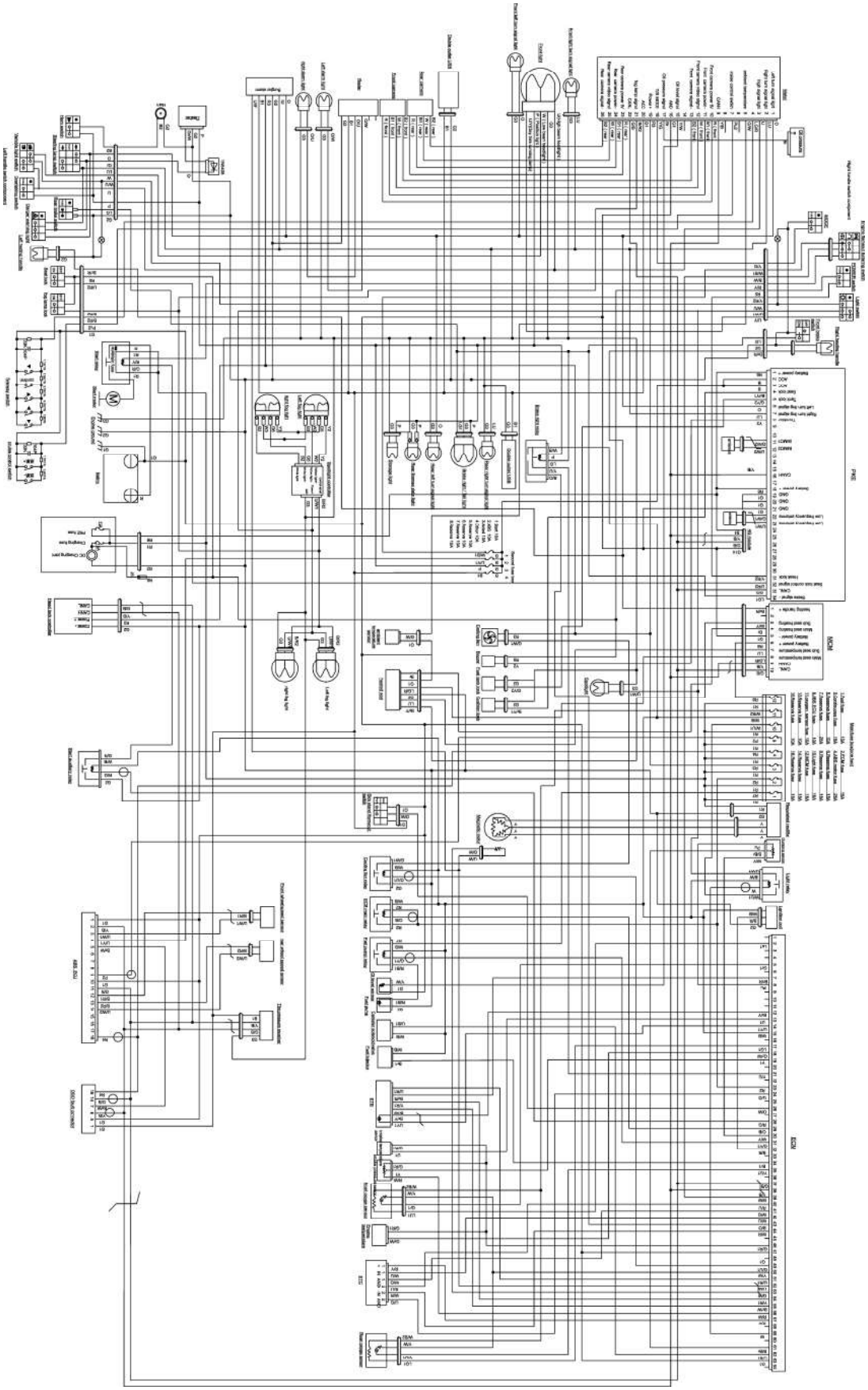

POLÍTICA DE GARANTÍA ZONTES

Política de Garantía ZONTES

ZONTES garantiza al comprador de una motocicleta o ciclomotor ZONTES que nuestros Vendedores Autorizados repararán o sustituirán sin cargo alguno, y de acuerdo con lo establecido el Real Decreto Legislativo 1/2007 de 16 de noviembre y sus modificaciones, cualquier pieza del vehículo que haya fallado debido a un defecto en material y/o montaje según los términos y condiciones siguientes:

1. La duración de esta garantía estará establecida según la ley vigente y comenzará a partir de la fecha de venta del vehículo.

2. Quedará exento de garantía todo aquel vehículo que:

   a. No haya sido mantenido en un Vendedor Autorizado ZONTES siguiendo el programa de mantenimiento periódico tal y como especifica el Manual del Propietario. La omisión de cualquiera de las revisiones periódicas dará lugar a la pérdida total de la garantía de su vehículo.
   b. Haya sido manipulado indebidamente, modificadas las especificaciones de fábrica, o almacenado inadecuadamente.
   c. Haya sido objeto de abuso, negligencia, robo, hurto, incendio, vandalismo, accidente o utilizado para un propósito diferente al de su diseño tal y como figura en las instrucciones mencionadas en el Manual de Propietario
   d. Si ha utilizado combustible, lubricantes o líquidos diferentes a los recomendados por ZONTES.
   e. Haya sido destinado a alquiler, competición, actividades comerciales, espectáculos y otras manifestaciones públicas.

3. Quedan excluidas de la garantía:

   a. Aquellas piezas y mano de obra resultantes de operaciones de mantenimiento, limpiezas y ajustes tal y como especifica el Manual del Propietario tales como lubricantes, cambios de filtros de aire y

aceite, limpieza del sistema de combustible, acumulación de carbonilla, mantenimiento de la batería y tensado de cadena.

b. Los deterioros causados por un desgaste normal como silencioso, batería, embrague, sistema de variador, bujías, bombillas, cadenas, piñones de transmisión final, pastillas de freno, neumáticos y cables de freno y embrague, sin perjuicio de que sean cubiertos en garantía cuando exista un defecto de fabricación o montaje.
c. Toda batería que no admita carga después de un periodo de tiempo razonable desde su puesta a punto (o no se carga periódicamente si el vehículo no se usa), se considera que no ha sido mantenida adecuadamente y queda excluida de la garantía.
d. Los deterioros debidos a incendio, colisión, accidente o un mantenimiento inapropiado (especialmente los producidos por falta de aceite cuyo nivel debe ser revisado cada 500 Km).
e. Corrosión y deterioros producidos sobre la pintura, cromados, piezas de goma o plástico como consecuencia de la acción de los agentes atmosféricos.
f. Daños causados por la instalación de piezas o accesorios que no sean fabricados o suministrados por ZONTES.
g. Aquellos fenómenos naturales tales como ruidos o filtraciones de aceite, por considerar que no afecta en modo alguno a la calidad, funcionamiento o comportamiento del vehículo.
h. Toda forma de compensación económica o de otra naturaleza tales como hoteles, comidas, transporte, grúa, alquiler de otro vehículo, etc. que se produzcan como consecuencia de una avería.

4. Para obtener el servicio de garantía, el propietario del vehículo deberá solicitar la intervención en garantía en un Vendedor Autorizado ZONTES en un plazo no mayor de 15 días, llevando el vehículo y aportando los siguientes documentos:

a. Factura de Venta, Impreso de Registro de Venta o en su defecto Permiso de Circulación que demuestren el periodo de validez de la garantía.

b. Documentos que demuestren la consecución del plan de mantenimiento marcado por fábrica en el Manual de Propietario y efectuados por un Vendedor Autorizado ZONTES.

CONTROL DE GARANTÍA

DATOS DEL PROPIETARIO

Apellidos _____

Nombre _____

Calle _____

Población_____ Provincia _____

Teléfono: _____ C.P. _____

DATOS DEL VEHÍCULO

N.º de bastidor _____ Modelo _____

Fecha de Venta _____/____/_____ Matrícula _____

Sello y Firma del Vendedor Autorizado

NOTA:

En caso de cambio de domicilio o venta del vehículo a un nuevo propietario, le rogamos lo comunique al Vendedor Autorizado más cercano. No olvide facilitar una copia del Permiso de Circulación en el que figuren los nuevos datos actualizados.

REVISIONES PERIÓDICAS

Revisión de los 1.000 Km Sello y Firma del Vendedor Autorizado Fecha:___/___/____ Km: _____	Revisión de los 6.000 Km Sello y Firma del Vendedor Autorizado Fecha:___/___/____ Km: _____
Revisión de los 12.000 Km Sello y Firma del Vendedor Autorizado Fecha:___/___/____ Km: _____	Revisión de los 18.000 Km Sello y Firma del Vendedor Autorizado Fecha:___/___/____ Km: _____

Revisión de los 24.000 Km Sello y Firma del Vendedor Autorizado Fecha:___/___/____ Km: _____	Revisión de los 30.000 Km Sello y Firma del Vendedor Autorizado Fecha:___/___/____ Km: _____
Revisión de los 36.000 Km Sello y Firma del Vendedor Autorizado Fecha:___/___/____ Km: _____	Revisión de los 42.000 Km Sello y Firma del Vendedor Autorizado Fecha:___/___/____ Km: _____

Revisión de los 48.000 Km Sello y Firma del Vendedor Autorizado Fecha:___/___/____ Km: _____	Revisión de los 54.000 Km Sello y Firma del Vendedor Autorizado Fecha:___/___/____ Km: _____
Revisión de los 60.000 Km Sello y Firma del Vendedor Autorizado Fecha:___/___/____ Km: _____	Revisión de los 66.000 Km Sello y Firma del Vendedor Autorizado Fecha:___/___/____ Km: _____

Revisión de los 72.000 Km Sello y Firma del Vendedor Autorizado Fecha:___/___/____ Km: _____	Revisión de los 78.000 Km Sello y Firma del Vendedor Autorizado Fecha:___/___/____ Km: _____
Revisión de los 84.000 Km Sello y Firma del Vendedor Autorizado Fecha:___/___/____ Km: _____	Revisión de los 90.000 Km Sello y Firma del Vendedor Autorizado Fecha:___/___/____ Km: _____

Revisión de los 96.000 Km Sello y Firma del Vendedor Autorizado Fecha:___/___/____ Km: _____	Revisión de los 102.000 Km Sello y Firma del Vendedor Autorizado Fecha:___/___/____ Km: _____
Revisión de los 108.000 Km Sello y Firma del Vendedor Autorizado Fecha:___/___/____ Km: _____	Revisión de los 114.000 Km Sello y Firma del Vendedor Autorizado Fecha:___/___/____ Km: _____

Revisión de los 120.000 Km Sello y Firma del Vendedor Autorizado Fecha:___/___/____ Km: _____	Revisión de los 126.000 Km Sello y Firma del Vendedor Autorizado Fecha:___/___/____ Km: _____
Revisión de los 132.000 Km Sello y Firma del Vendedor Autorizado Fecha:___/___/____ Km: _____	Revisión de los 138.000 Km Sello y Firma del Vendedor Autorizado Fecha:___/___/____ Km: _____

TURBIMOT, S.L.U.
Tel.: (+34) 961 53 93 30
zontes@turbimot.com
www.zontesmotos.es